SpeedBox 1.1 pro Panasonic

KROK 1: Příprava na instalaci

Na úplně novém elektrokole nejprve ujeďte alespoň 10 km a teprve poté proveďte první instalaci a aktivaci tuningu. **Upozornění:** *Doporučujeme montáž odborníkem!*

A. Nachystejte si následující nářadí (nářadí se může lišit dle typu konstrukce elektrokola):
1. Nástrčný klíč 22 mm
2. Stahovák klik
3. Dva špendlíky
4. Odizolovací kleště
5. Ráčna 1/2“
6. Inbus H8
7. Inbus H3
8. Inbus H2.5
9. Kleště štípací boční

B. Vypněte elektrokolo.

C. Vyjměte baterii z elektrokola podle manuálu výrobce.

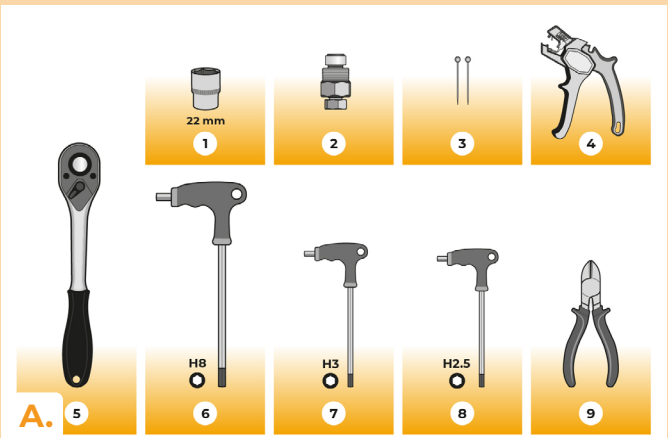

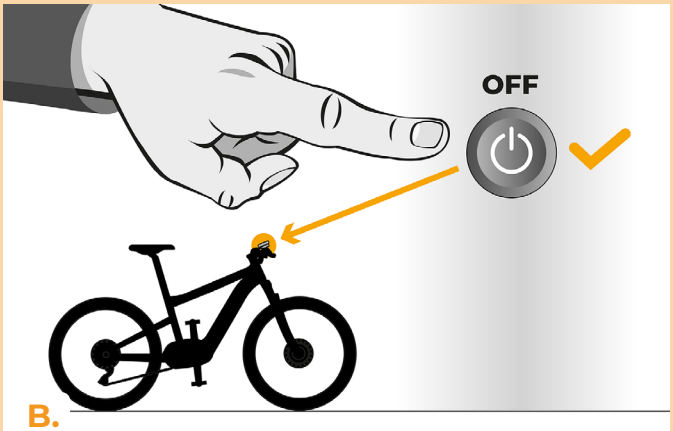



KROK 2: Demontáž krytu motoru elektrokola

Demontáž krytu motoru se může lišit dle konstrukce elektrokola.

A. Odmontujte kliku od motoru na protější straně převodníku. Pomocí imbusového klíče H8 odšroubujte pojistný šroub na klice.
B. Pomocí stahováku klik a ráčny uvolněte kliku z motoru a sejměte ji.
C. Pomocí imbusových klíčů H2,5 a H3 odšroubujte tři šrouby upevňující kryt motoru na straně, na které jste sundali kliku.
D. Sejměte kryt motoru.

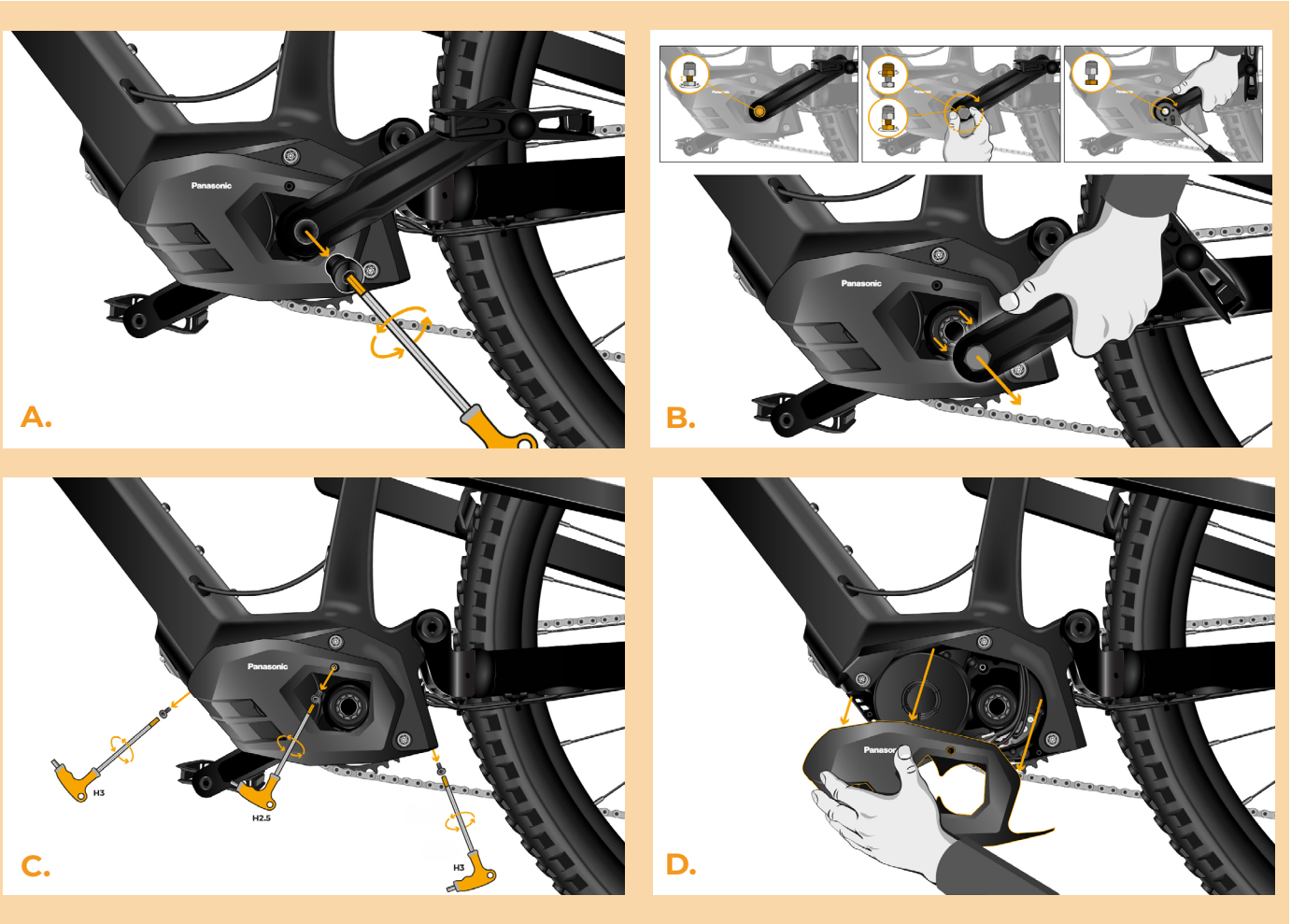

KROK 3: Odpojení konektorů z motoru

A. Odpojte konektor snímače otáček.

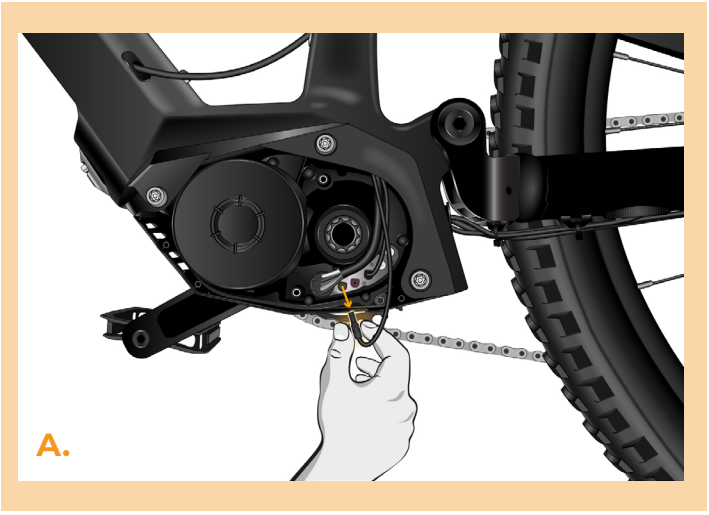

KROK 4: Instalace tuningu SpeedBox

A. Konektor snímače otáček přestřihněte štípacími kleštěmi asi v polovině viditelné délky od konektoru.

B. Odizolujte odizolovacími kleštěmi první černou vrstvu kabelu a také oba vodiče (černý a červený) uvnitř kabelu. Stejným způsobem postupujte na straně konektoru i na straně kabelu vedoucího z motoru.

C. Nyní si připravte SpeedBox a zasuňte dva špendlíky do obdélníkových otvorů. Vsuňte vodiče do zařízení podle obrázku a barevného označení (červený a černý). Po zasunutí vodičů špendlíky vytáhněte. Tím se vodiče uvnitř zařízení zajistí. Dbejte na správné zapojení: vodič vedoucí k zadnímu kolu připojte k symbolu snímače rychlosti a volný konektor připojte k symbolu motoru.

D. Nyní zapojte původně odpojený konektor zpět do motoru společně se zařízením SpeedBox.

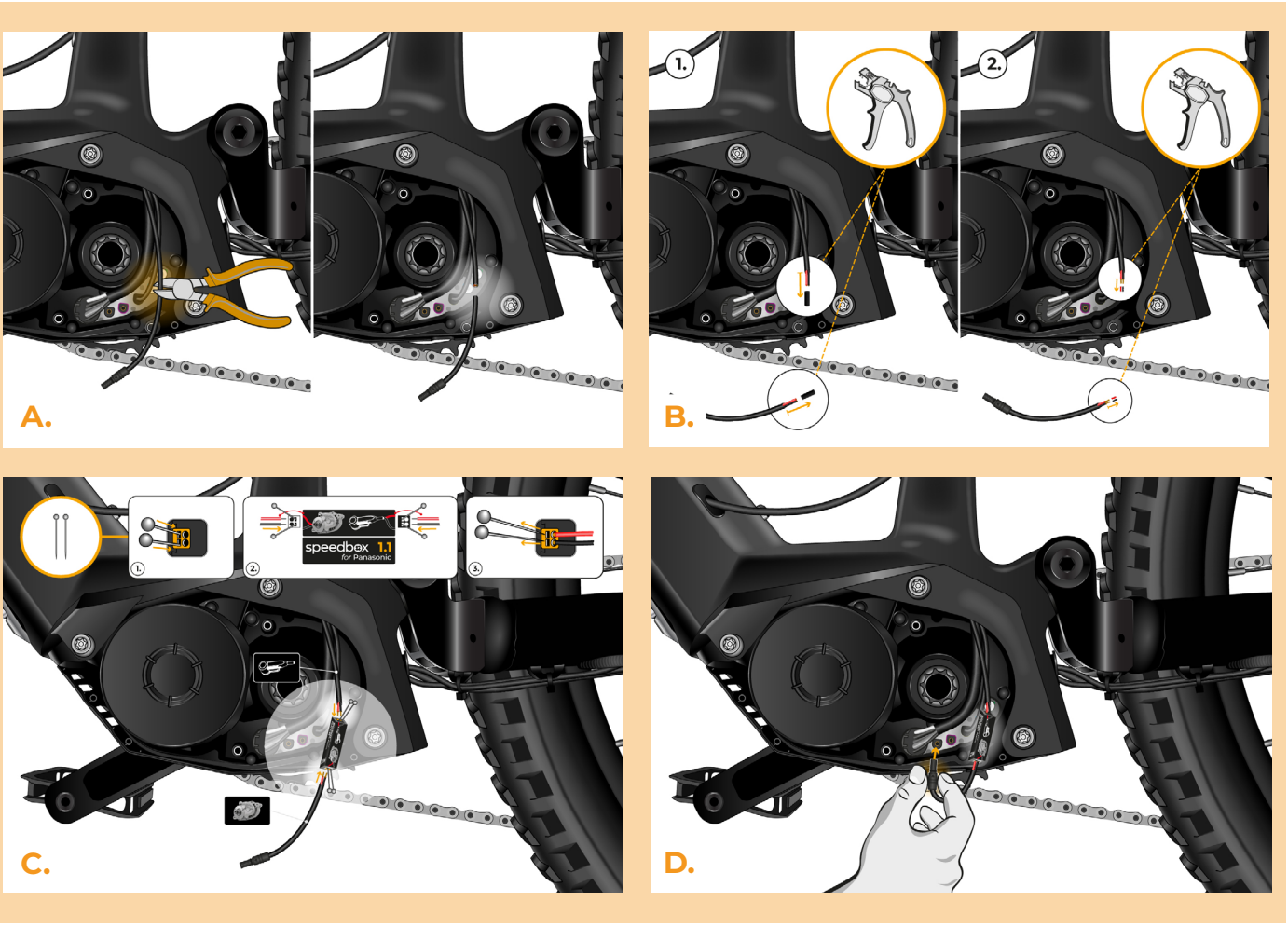

KROK 5: Vrácení krytu motoru a kliky

A. Zapojený SpeedBox umístěte do volného prostoru v motoru.
B. Vraťte kryt motoru zpět.
C. Přišroubujte všechny šrouby pomocí imbusového klíče H2,5 a H3.
D. Vraťte kliku na osu motoru a dobře utáhněte, zajistěte ji pojistným šroubem pomocí imbusového klíče H8.

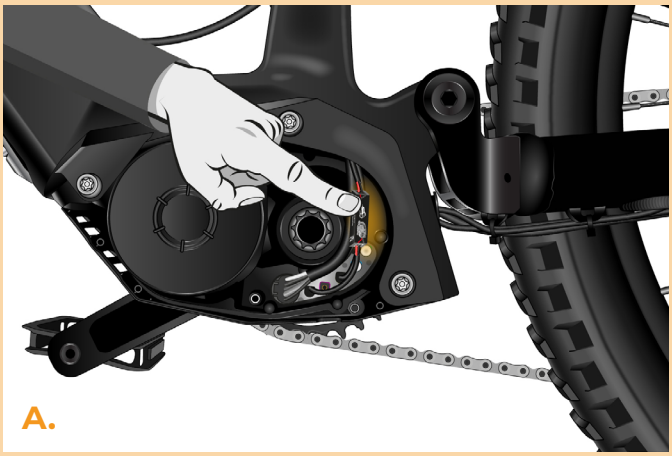

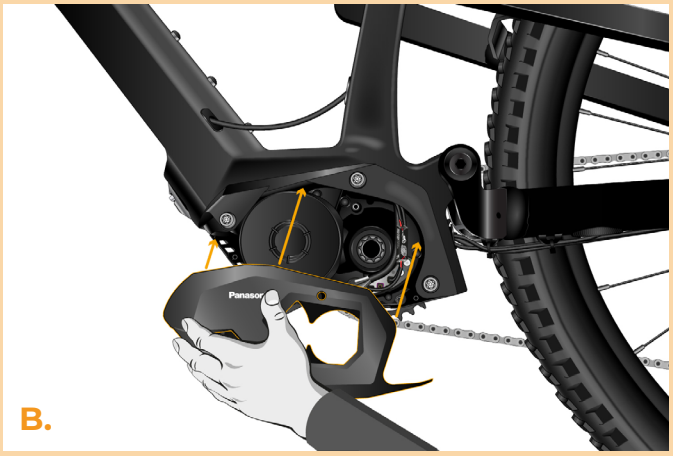

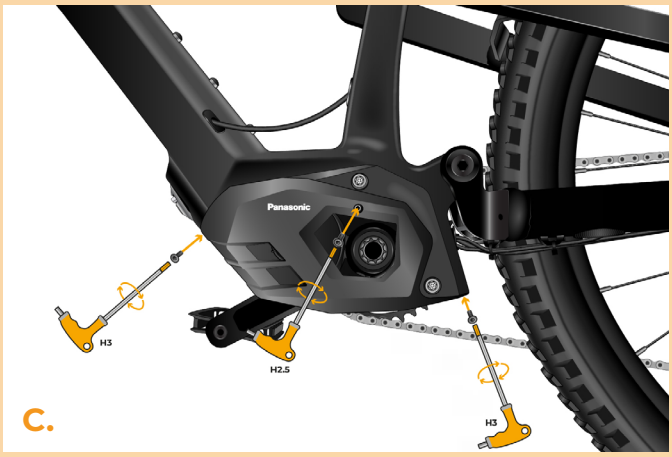



KROK 6: Kontrola funkce tuningu

A. Vložte baterii zpět do elektrokola.
B. Zapněte elektrokolo.
C. Zařízení SpeedBox je po zapnutí elektrokola trvale aktivní a maximální rychlost zůstává vždy nastavena na 50 km/h. **Upozornění:** Rychlost zobrazená na displeji je reálná pouze do cca 18 km/h.
D. Roztočte zadní kolo a zkontrolujte, zda se na displeji zobrazuje rychlost.

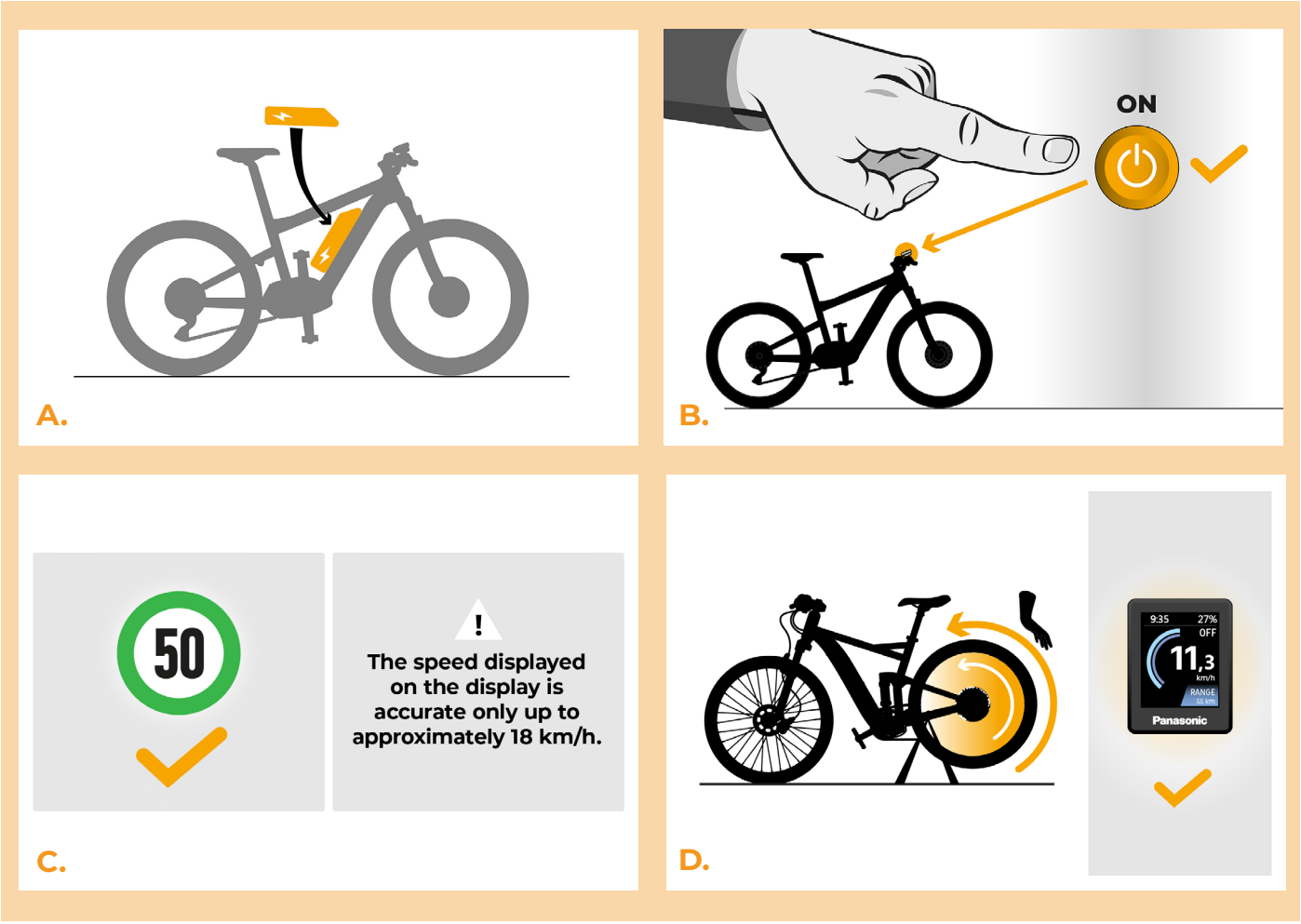

speedbox
break the limits

www.speedbox-tuning.cz

Ebike Electronic s.r.o.
Rybna 716/24 | 110 00 Praha 1 | Czech Republic | ID: 05553555 | VAT: CZ05553555