SpeedBox 1.1 pour Panasonic

ÉTAPE 1: Préparation de l'installation

Si le vélo électrique est neuf, parcourez d'abord au moins 10 km avant d'installer et d'activer le dispositif SpeedBox pour la première fois. **Attention :** *Nous recommandons de faire effectuer le montage par un professionnel !*

A. Préparez-vous les outils suivants (les outils peuvent varier en fonction de la conception du VAE.):

1. Clé à douille de 22 mm
2. Extracteur de manivelle
3. Deux épingles
4. Pince à dénuder
5. Cliquet de 1/2“
6. Clé Allen H8
7. Clé Allen H5
8. Clé Allen H2.5
9. Pince coupante diagonale

B. Éteignez le vélo électrique.

C. Débranchez la batterie du vélo électrique conformément au mode d'emploi de fabricant.

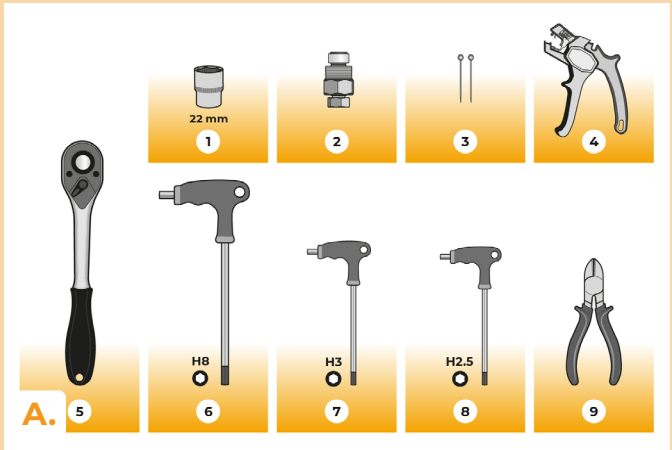

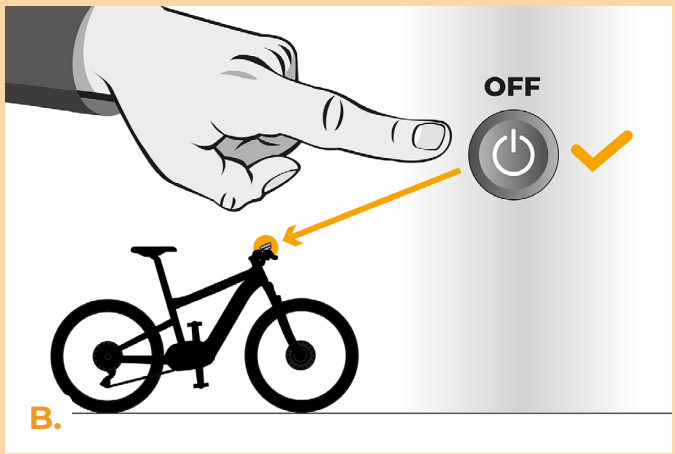



ÉTAPE 2 : Démontage de la manivelle et du cache moteur du vélo électrique

Le démontage du cache moteur peut varier selon la conception du vélo électrique.

A. Démontez la manivelle du côté du moteur opposé au plateau. À l'aide d'une clé Allen H8, dévissez la vis de fixation de la manivelle.
B. À l'aide d'un extracteur de manivelle et d'un cliquet, dégagez la manivelle du moteur et retirez-la.
C. À l'aide des clés Allen H2,5 et H3, dévissez les trois vis qui fixent le cache moteur du côté où vous avez retiré la manivelle.
D. Retirez le cache moteur.

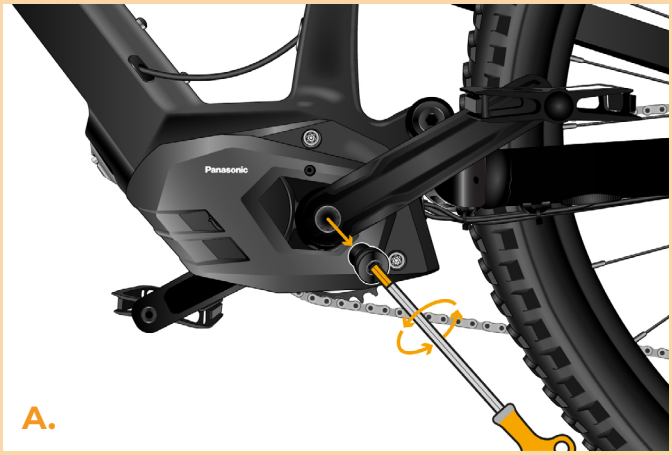

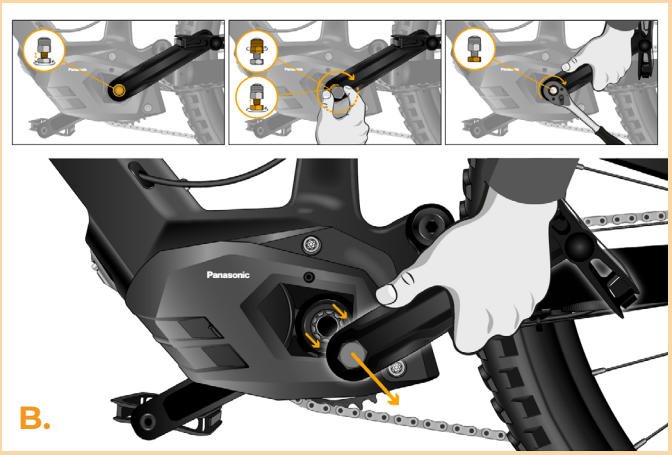

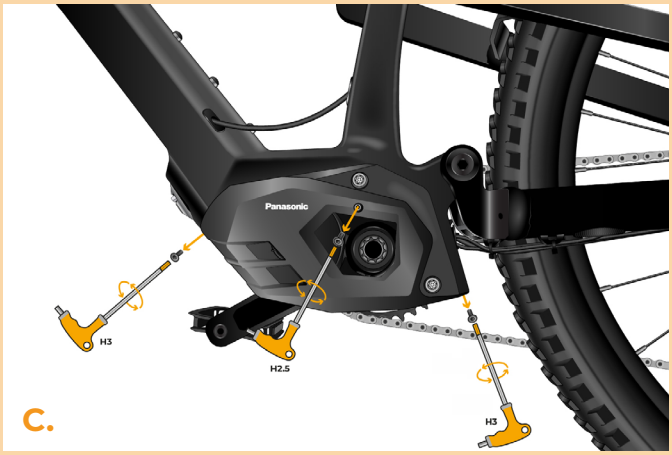

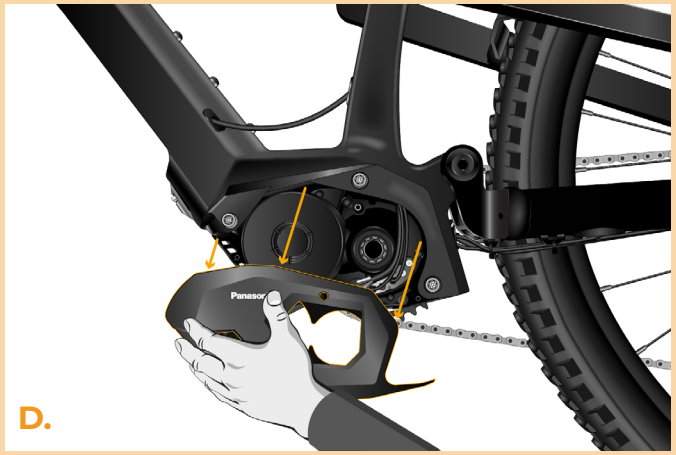

ÉTAPE 3: Déconnexion du connecteur du moteur

A. Débranchez le connecteur du capteur de vitesse.

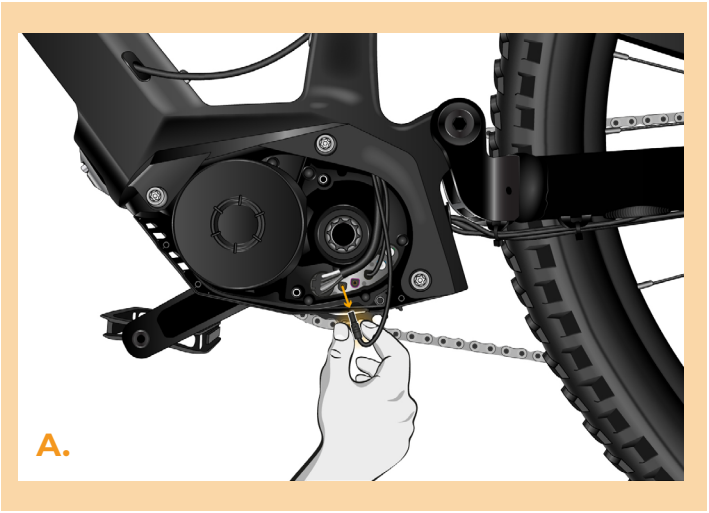

ÉTAPE 4 : Installation du dispositif SpeedBox

A. Coupez le câble du connecteur du capteur de vitesse à l'aide d'une pince coupante diagonale, à environ la moitié de la longueur visible du câble à partir du connecteur.

B. À l'aide d'une pince à dénuder, retirez la gaine extérieure noire du câble, puis dénudez également les deux fils intérieurs (noir et rouge). Procédez de la même manière du côté du connecteur et du côté du câble provenant du moteur.

C. Préparez maintenant le SpeedBox et insérez deux épingles dans les ouvertures rectangulaires. Insérez les fils dans le dispositif en suivant l'illustration et le code couleur (rouge et noir). Une fois les fils insérés, retirez les épingles. Cela permet de maintenir les fils en place à l'intérieur du dispositif. Veillez à respecter le branchement : raccordez le fil allant vers la roue arrière au symbole du capteur de vitesse et le connecteur libre au symbole du moteur.

D. Rebranchez maintenant au moteur le connecteur précédemment débranché avec le dispositif SpeedBox.

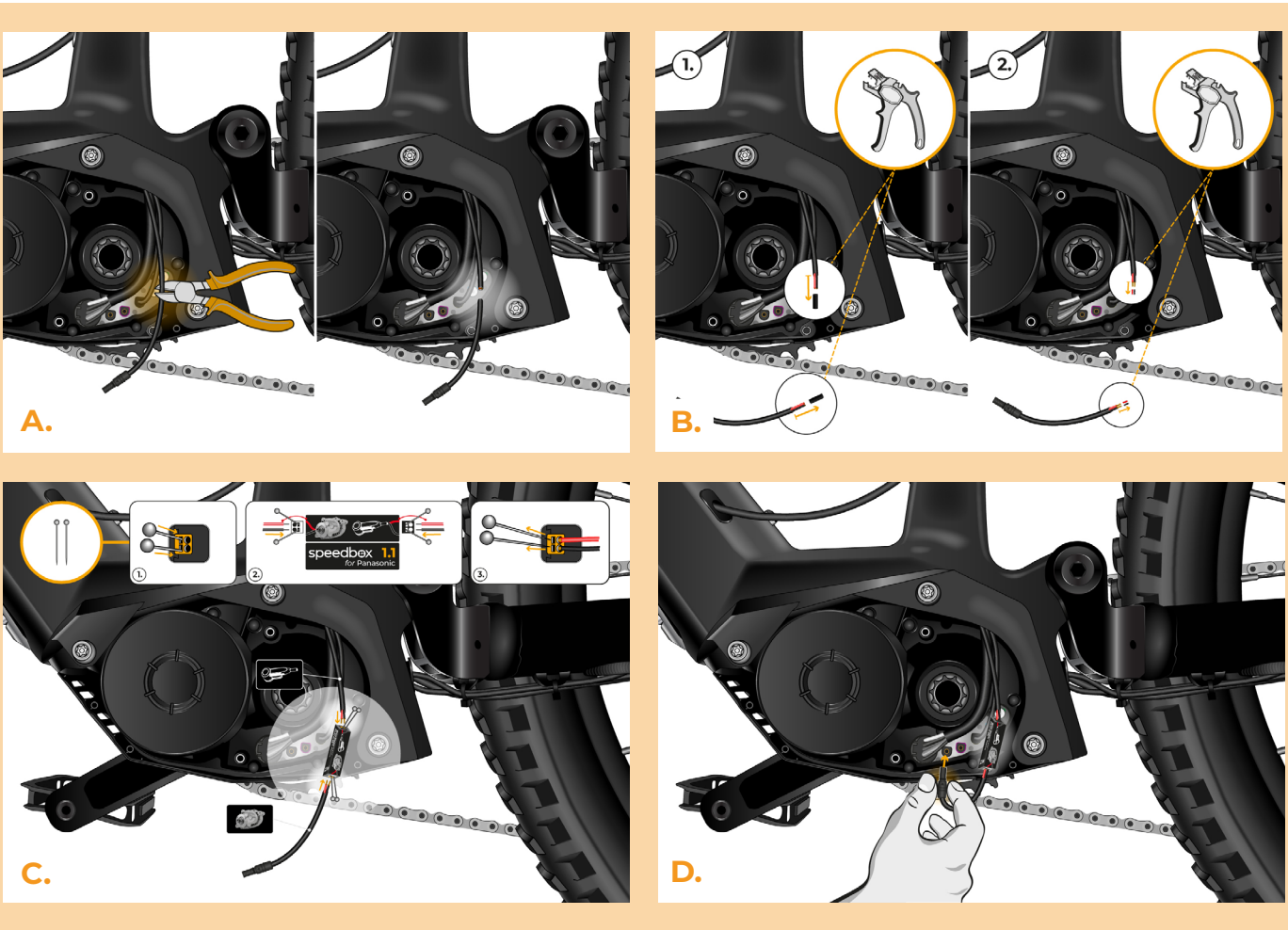

ÉTAPE 5 : Remise en place du cache moteur et de la manivelle

A. Placez le SpeedBox connecté dans l'espace libre à l'intérieur du moteur.
B. Remettez le cache moteur en place.
C. Serrez toutes les vis à l'aide des clés Allen H2,5 et H3.
D. Remettez la manivelle sur l'axe du moteur et serrez-la fermement. Bloquez-la à l'aide de la vis de fixation en utilisant une clé Allen H8.

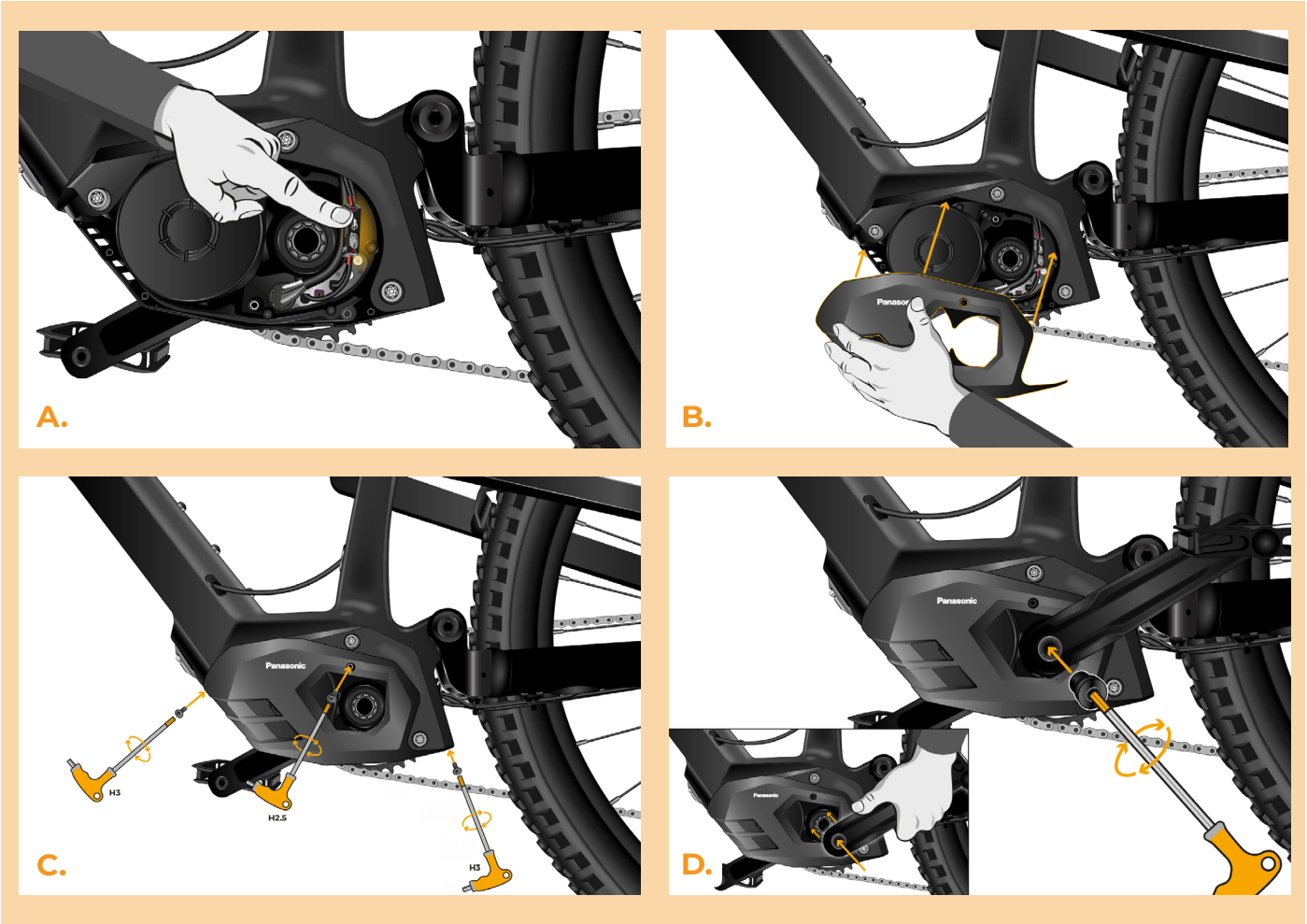

ÉTAPE 6 : Vérification du fonctionnement du tuning

A. Remettez la batterie en place sur le vélo électrique.
B. Allumez le vélo électrique.
C. Le dispositif SpeedBox est activé en permanence dès que le vélo électrique est allumé et la vitesse maximale reste toujours réglée à 50 km/h. **Attention :** La vitesse affichée à l'écran n'est exacte que jusqu'à environ 18 km/h.
D. Faites tourner la roue arrière et vérifiez que la vitesse s'affiche à l'écran.

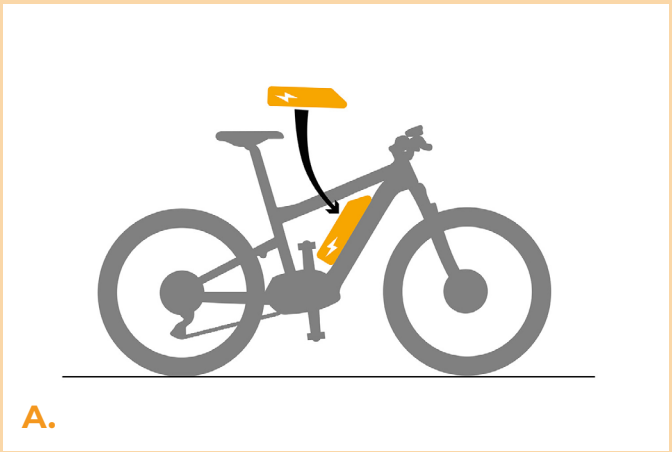

A.

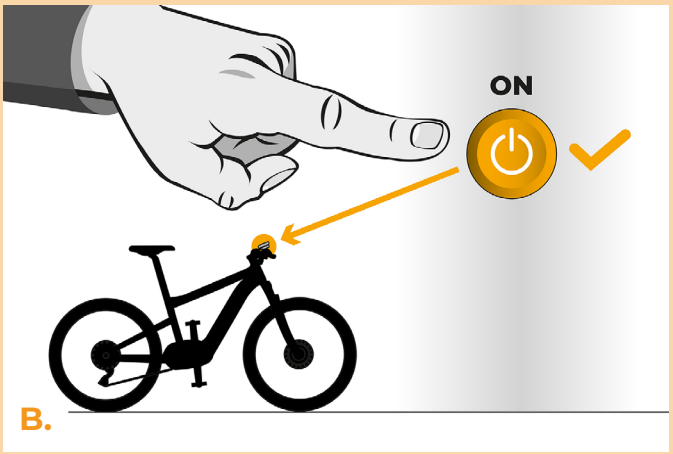

B.

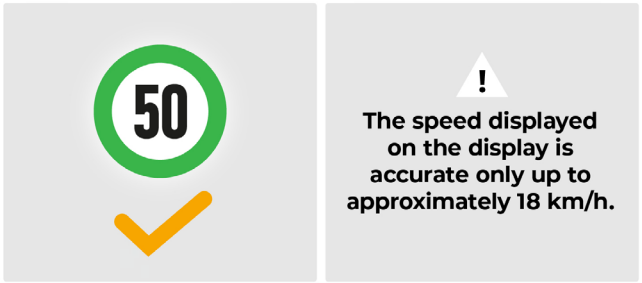

C.

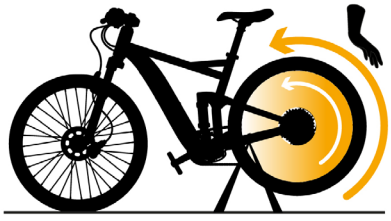



D.

speedbox
break the limits

www.speedbox-tuning.fr

Ebike Electronic s.r.o.
Rybna 716/24 | 110 00 Praha 1 | Czech Republic | ID: 05553555 | VAT: CZ05553555