SpeedBox 1.1 dla Panasonic

KROK 1: Przygotowanie do Instalacji

W przypadku zupełnie nowego roweru elektrycznego najpierw przejedź co najmniej 10 km, a dopiero potem wykonaj pierwszą instalację i aktywację tuningu. **Uwaga:** *Zalecamy, aby montaż został wykonany przez specjalistę!*

A. Przygotuj następujące narzędzia (narzędzia mogą się różnić w zależności od typu roweru elektrycznego):

1. Klucz nasadowy 22 mm
2. Ściągacz do korb
3. Dwie szpilki
4. Szczypce do ściągania izolacji
5. Grzechotka 1/2“
6. Klucz imbusowy H8
7. Klucz imbusowy H5
8. Klucz imbusowy H2,5
9. Szczypce boczne tnące

B. Wyłącz rower.

C. Wyjmij baterię według instrukcji producenta.

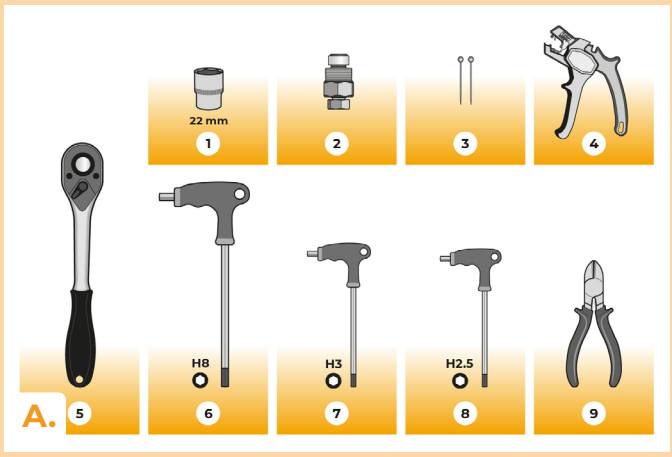

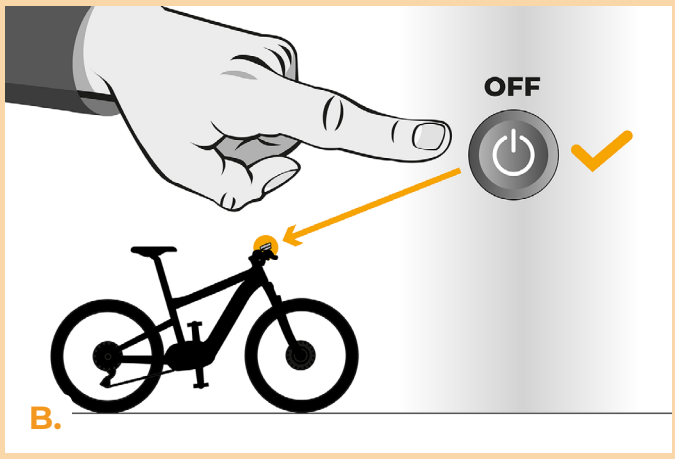



KROK 2: Demontaż ramienia korby i pokrywy silnika roweru elektrycznego

Demontaż osłony silnika może się różnić w zależności od konstrukcji roweru elektrycznego.

A. Zdemontuj ramię korby po stronie silnika przeciwnej do tarczy łańcuchowej. Za pomocą klucza imbusowego H8 odkręć śrubę mocującą ramię korby.
B. Za pomocą ściągacza do korb i grzechotki poluzuj ramię korby na silniku i zdejmij je.
C. Za pomocą kluczy imbusowych H2,5 i H3 odkręć trzy śruby mocujące pokrywę silnika po stronie, z której zdjęto ramię korby.
D. Zdejmij pokrywę silnika.

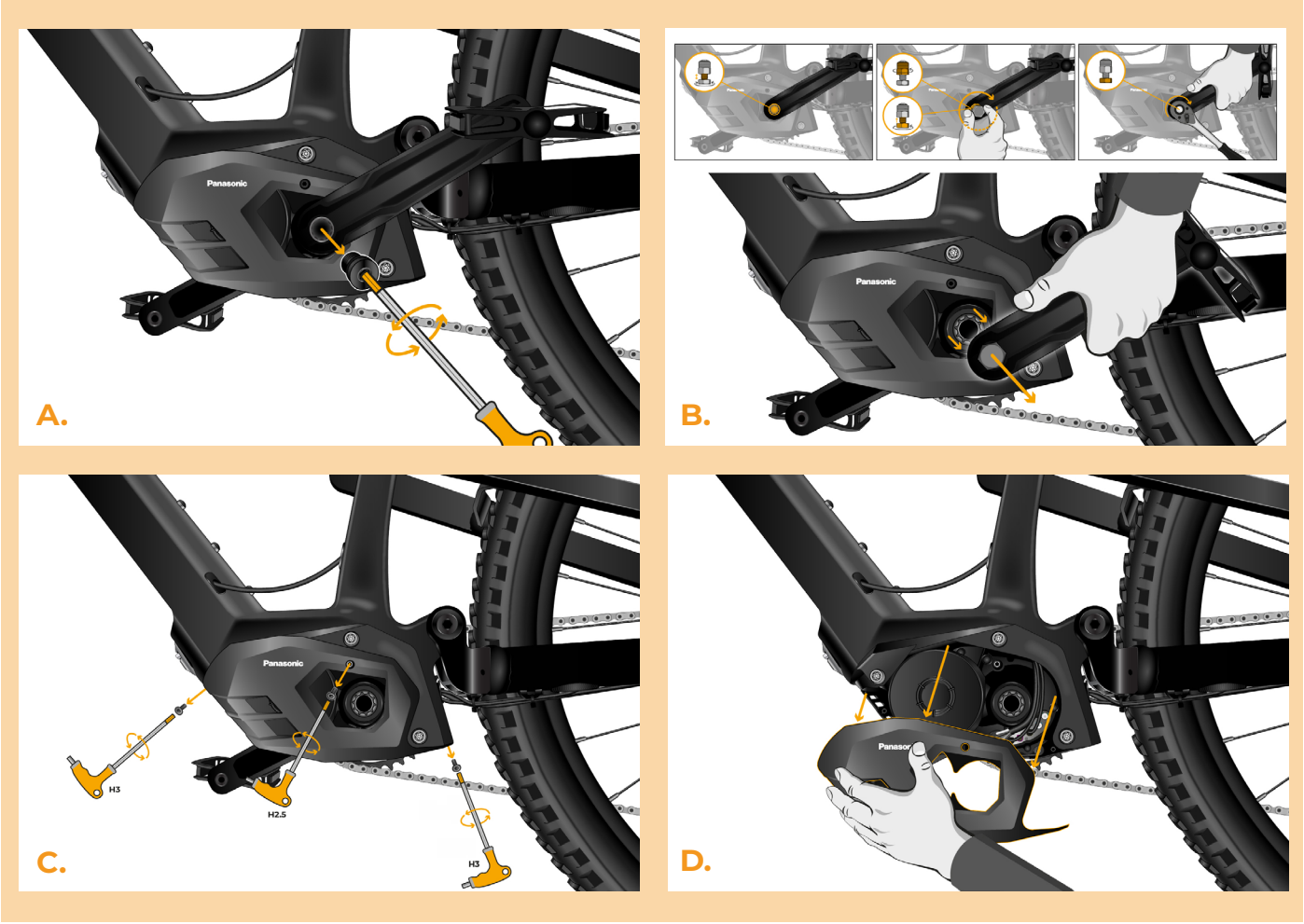

KROK 3: Odłączenie złącza od silnika

A. Odłącz złącze czujnika prędkości.

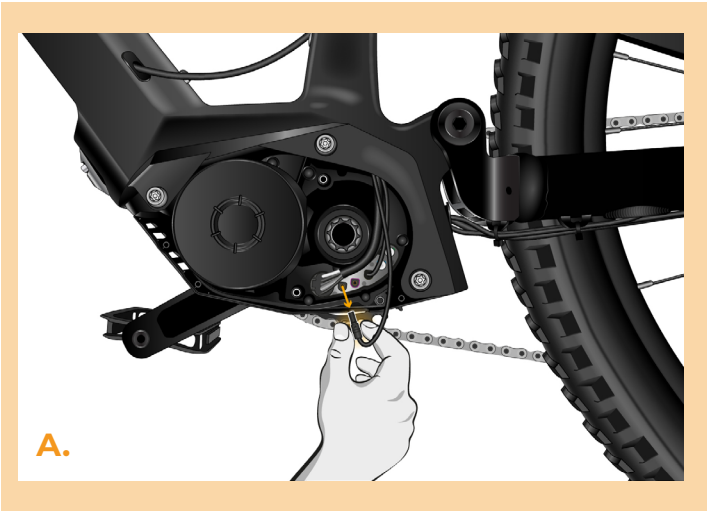

KROK 4: Instalacja tuningu SpeedBox

A. Przetnij przewód złącza czujnika prędkości za pomocą szczypiec bocznych tnących mniej więcej w połowie widocznej długości przewodu od złącza.

B. Za pomocą szczypiec do ściągania izolacji usuń pierwszą czarną warstwę izolacji przewodu, a także izolację obu znajdujących się wewnątrz żył (czarnej i czerwonej). Wykonaj tę samą czynność zarówno po stronie złącza, jak i po stronie przewodu wychodzącego z silnika.

C. Przygotuj teraz urządzenie SpeedBox i włóż dwie szpilki do prostokątnych otworów. Wsuń przewody do urządzenia zgodnie z ilustracją i oznaczeniem kolorystycznym (czerwony i czarny). Po wsunięciu przewodów wyciągnij szpilki. Dzięki temu przewody zostaną unieruchomione wewnątrz urządzenia. Zwróć uwagę na prawidłowe podłączenie: przewód prowadzący do tylnego koła podłącz do symbolu czujnika prędkości, a wolne złącze do symbolu silnika.

D. Podłącz teraz ponownie do silnika wcześniej odłączone złącze wraz z urządzeniem SpeedBox.

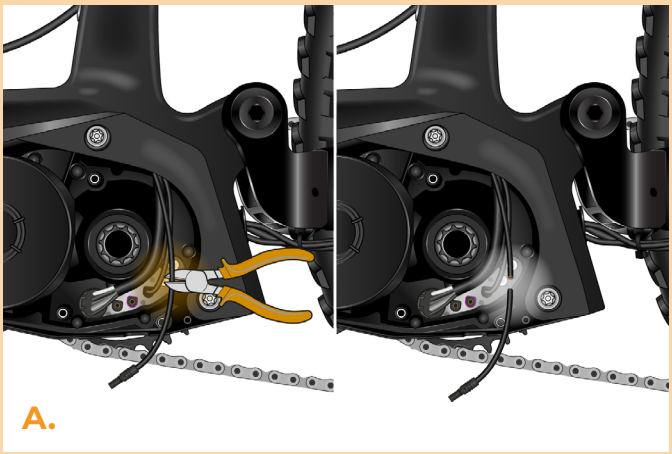

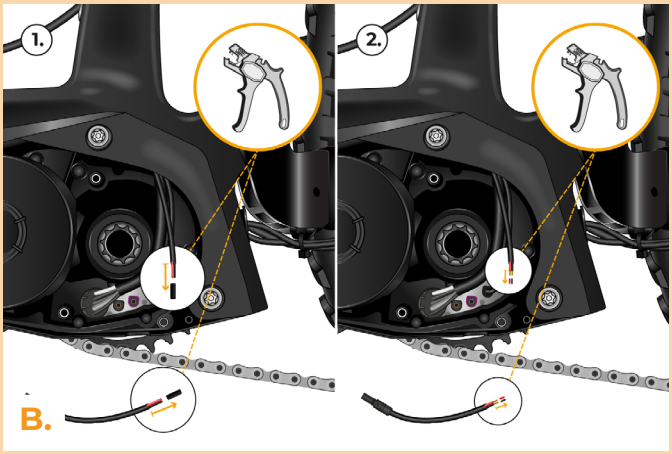



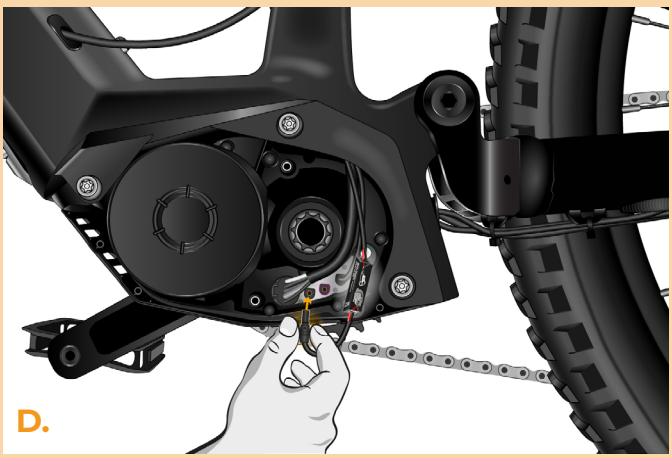

KROK 5: Ponowny montaż pokrywy silnika i ramienia korby

A. Umieść podłączony SpeedBox w wolnej przestrzeni wewnątrz silnika.
B. Załóż ponownie pokrywę silnika.
C. Dokręć wszystkie śruby za pomocą kluczy imbusowych H2,5 i H3.
D. Załóż ponownie ramię korby na oś silnika i mocno je dokręć. Zabezpiecz je śrubą mocującą za pomocą klucza imbusowego H8.

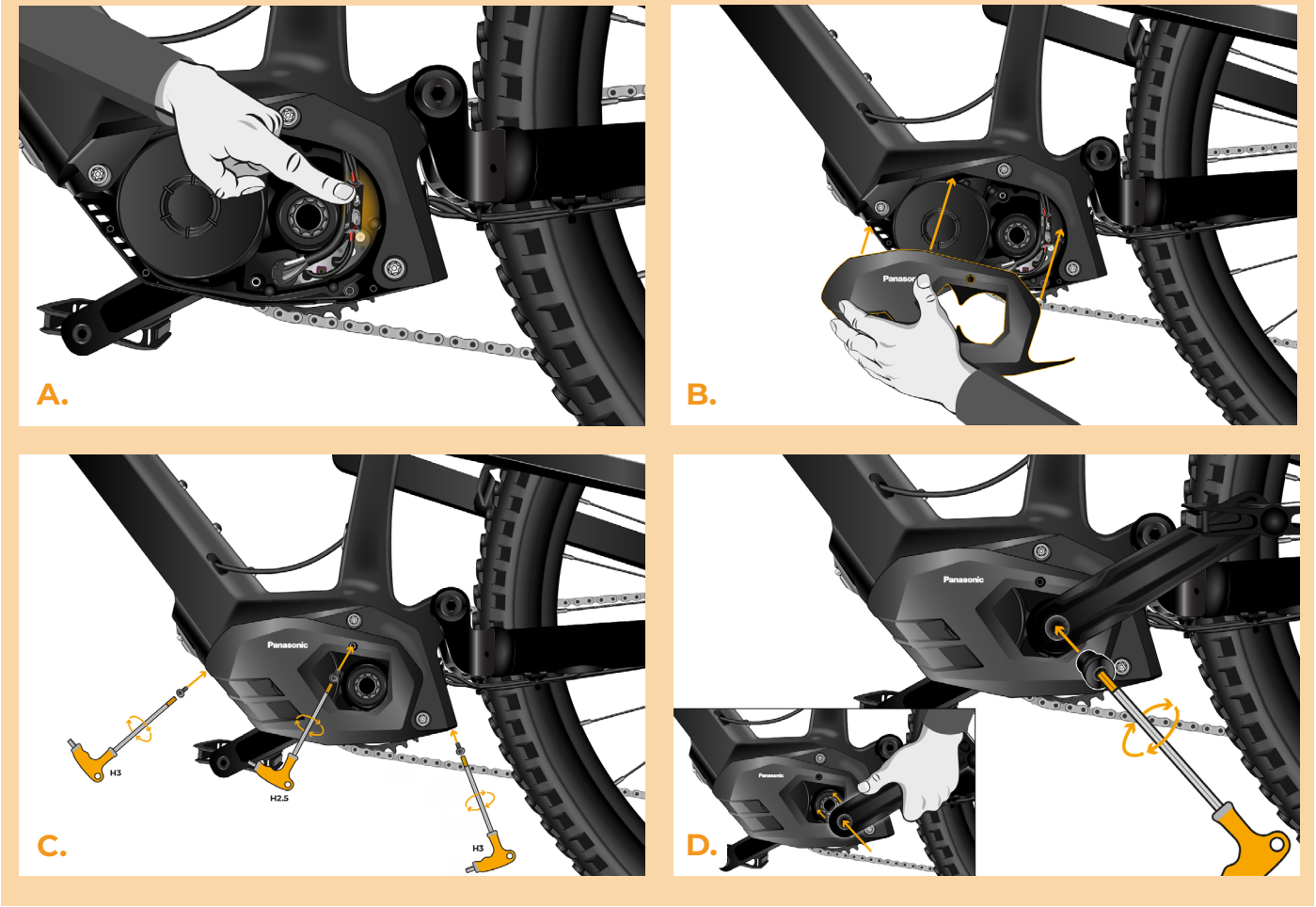

KROK 6: Kontrola funkcji tuningu

A. Włóż baterię do roweru na swoje miejsce.
B. Włącz rower.
C. Urządzenie SpeedBox jest stale aktywne po włączeniu roweru elektrycznego, a maksymalna prędkość jest zawsze ustawiona na 50 km/h. **Uwaga:** Prędkość wyświetlana na ekranie jest rzeczywista tylko do około 18 km/h.
D. Rozkręć tylne koło i sprawdź, czy prędkość jest wyświetlana na wyświetlaczu.

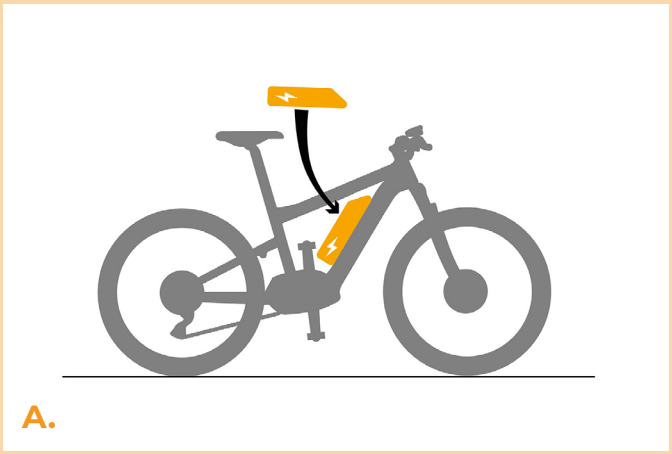
A.

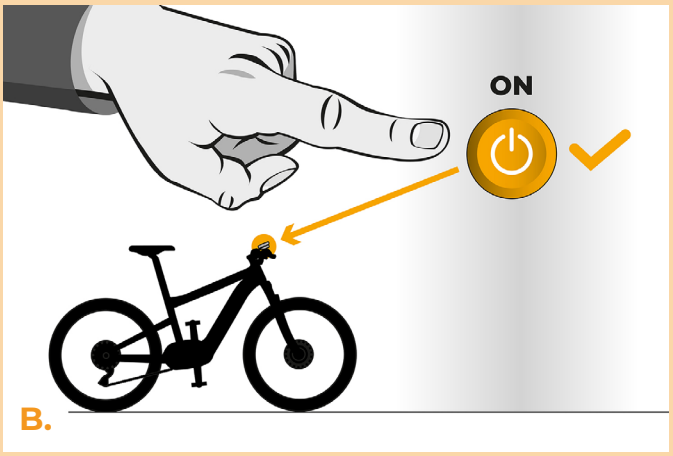

B.

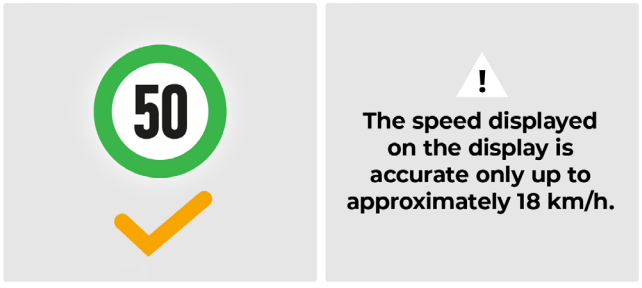

C.



D.

speedbox
break the limits

www.speedbox-tuning.pl

Ebike Electronic s.r.o.
Rybna 716/24 | 110 00 Praha 1 | Czech Republic | ID: 05553555 | VAT: CZ05553555