SpeedBox 3.1 B.Tuning per TQ

PASSO 1: Preparazione per l'installazione

A. Se è installato un motore TQ HPR50 o TQ HPR60, continuare con il passo 1b. Se è installato un motore TQ HPR40, passare direttamente al passo 10.

B. Preparare i seguenti strumenti (gli strumenti possono variare a seconda del tipo di e-bike):

1. Chiave esagonale H4
2. Cacciavite Torx T10
3. Cacciavite Torx T20

C. Spegnere la bicicletta elettrica.

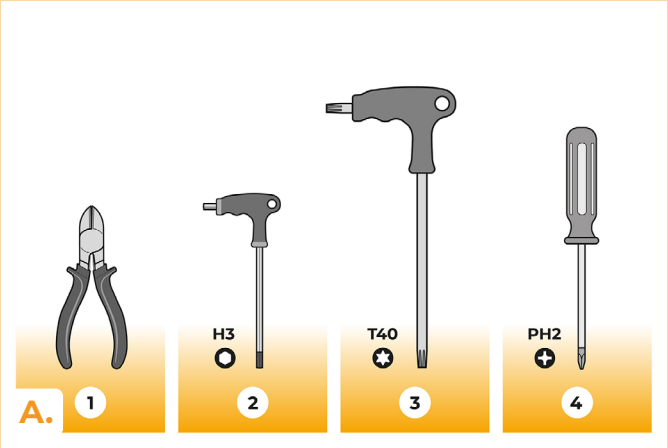

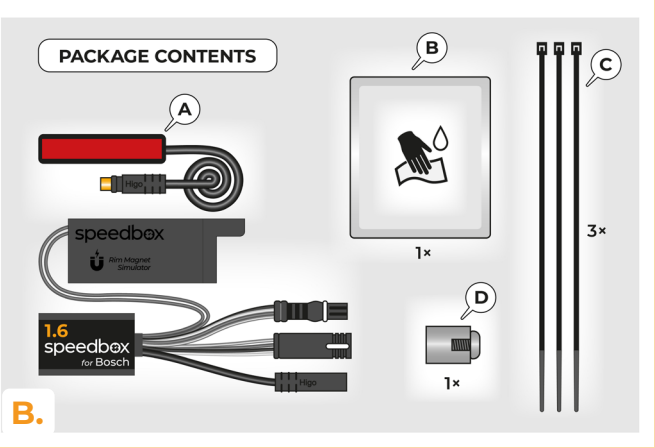

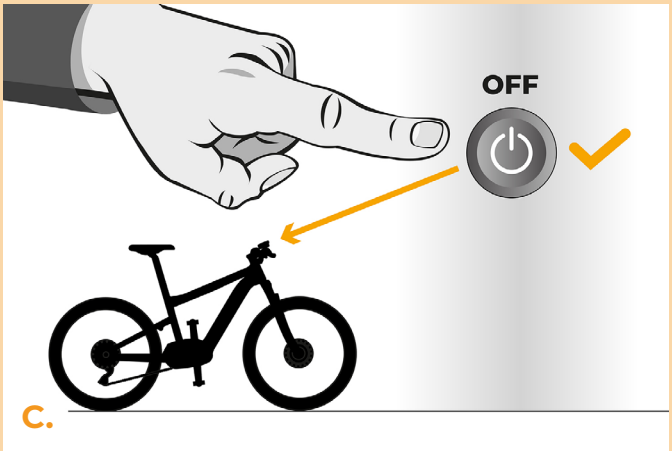

PASSO 2: Smontaggio del telaio della e-bike

Lo smontaggio del coperchio motore può variare a seconda della struttura della e-bike.

A. Capovolgere la bicicletta elettrica con il motore rivolto verso l'alto.
B. Svitare la vite di sicurezza della batteria dal telaio con una chiave a brugola H4.
C. Svitare e rimuovere il coperchio motore dal telaio della bicicletta elettrica con una chiave a brugola H4.
D. Scollegare la batteria dall'alimentazione e rimuoverla dal telaio della bici.
E. Svitare e rimuovere il coperchio interno dei connettori del motore con un cacciavite Torx T20.
F. Scollegare il connettore del sensore di velocità.
G. Rimettere la bicicletta elettrica sulle gomme.

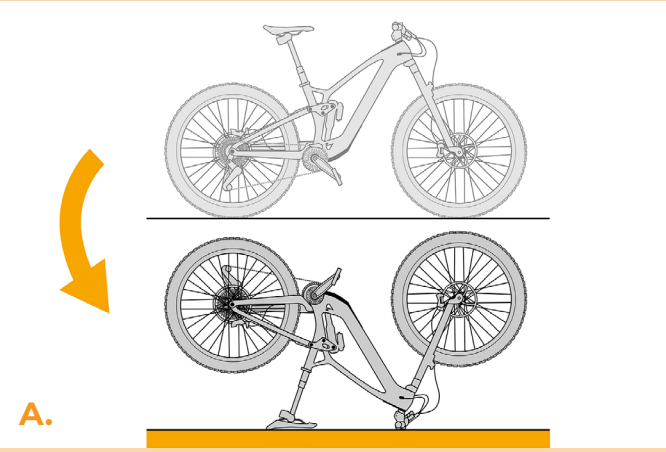

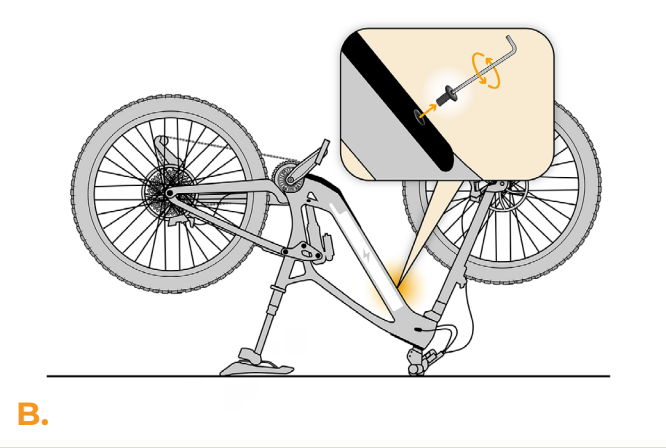

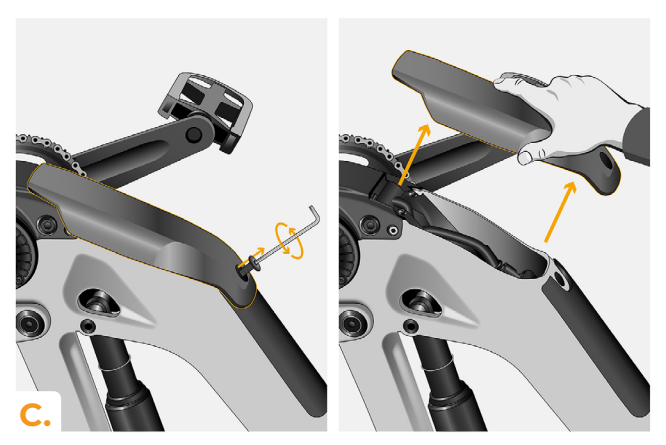

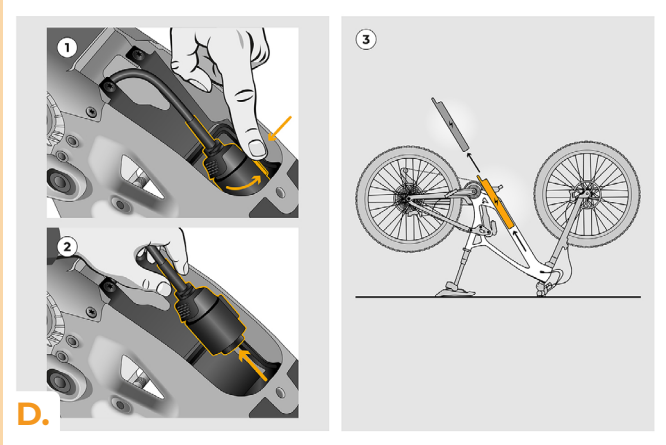

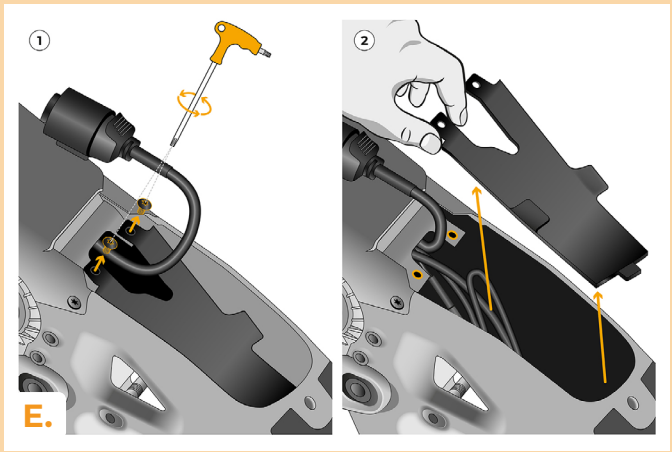
1
2
E.

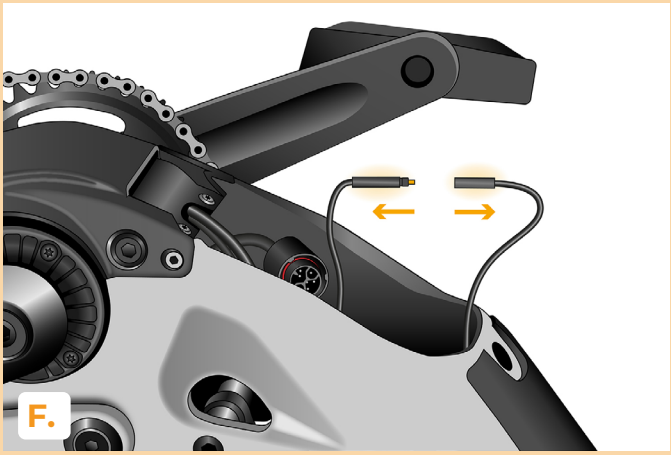
F.

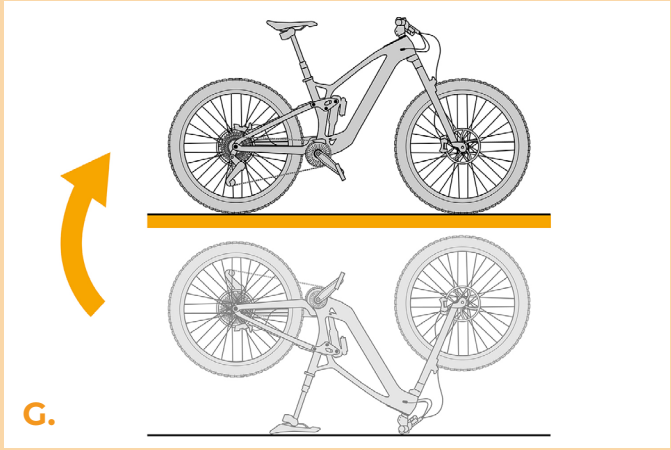
G.

PASSO 3: Smontaggio del display TQ

A. Svitare il display TQ dal telaio della bicicletta elettrica utilizzando un cacciavite Torx T10.
B. Estrarre il display TQ dal telaio della e-bike insieme ai connettori.
C. Scollegare il connettore del cavo che porta al motore.

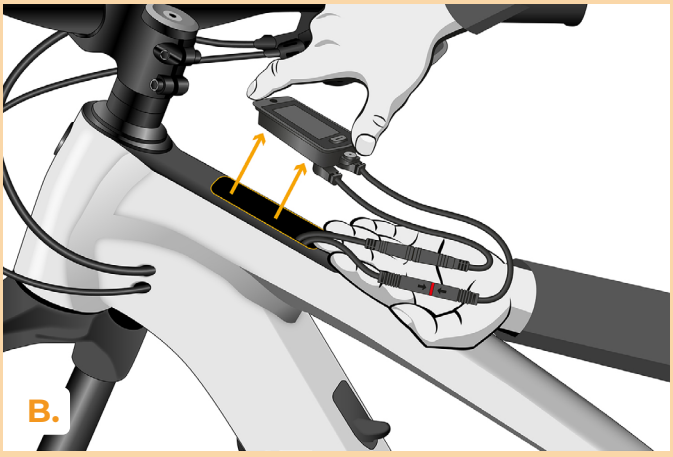

PASSO 4: Installazione del dispositivo SpeedBox

A. Collegare il dispositivo SpeedBox Tuning ai connettori scollegati tra il display TQ e il cavo del motore (passo 3).
B. Assicurarsi che i blocchi dei connettori si innestino correttamente.
C. Ora far passare i due cavi lunghi attraverso il telaio della bicicletta elettrica tramite l'apertura del display TQ fino al motore.
D. Collegare i cavi ai connettori scollegati del sensore di velocità.

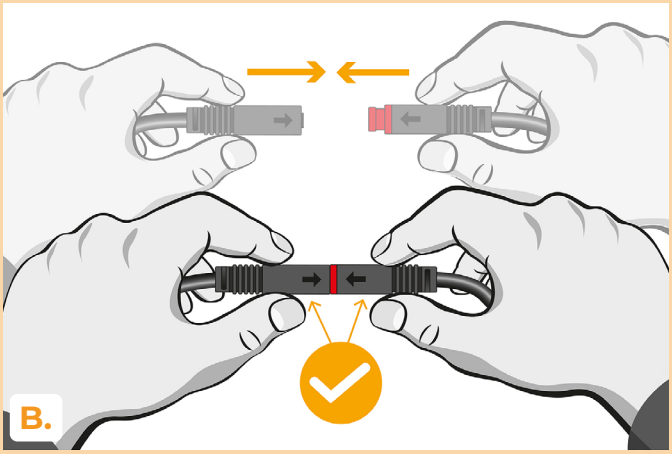

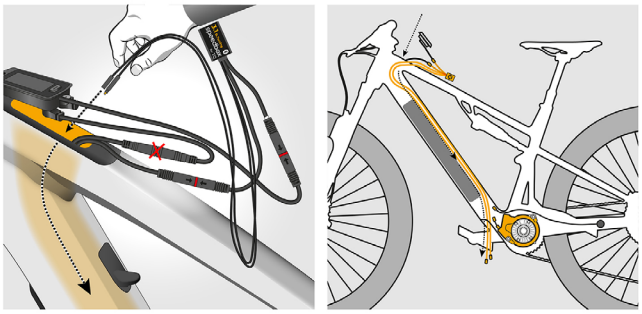

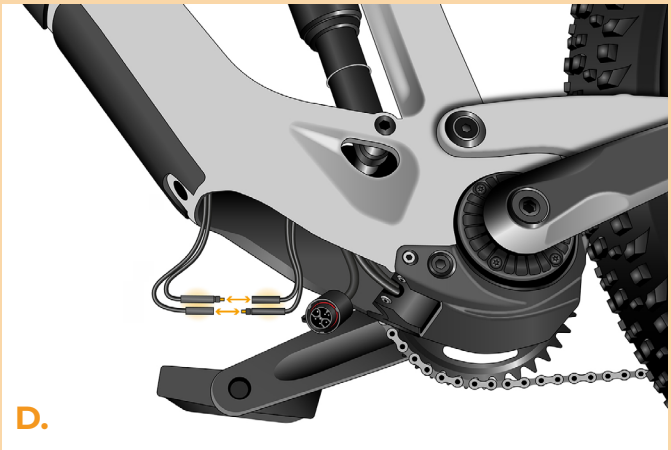

PASSO 5: Montaggio del display TQ

A. Inserire nuovamente il display TQ nel telaio della bicicletta elettrica insieme al dispositivo SpeedBox.
B. Fissarlo di nuovo al telaio della bicicletta elettrica utilizzando un cacciavite Torx T10.

PASSO 7: Reinstallazione del coperchio del motore e della batteria nella e-bike

A. Girare la bicicletta.
B. Riposizionare i cavi nello spazio vicino al motore. Assicurarsi che i cavi del sensore di velocità non ostacolino l'inserimento della batteria.

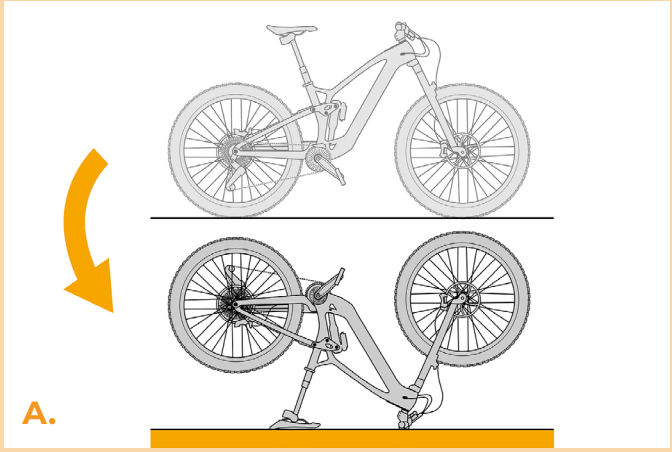

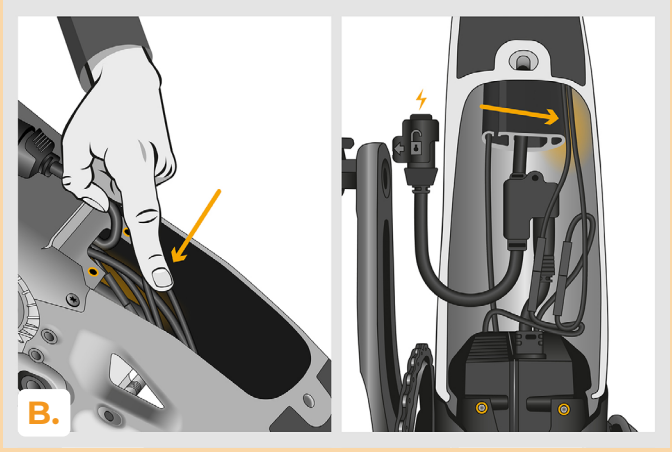

C. Rimontare il coperchio dei connettori del motore e fissarlo con una chiave Torx T20.
D. Inserire la batteria nel telaio della bicicletta e collegare il connettore di alimentazione.
E. Estrarre leggermente la batteria in modo che i fori filettati si sovrappongano e sia possibile fissarla con una vite.
F. Ora rimontare il coperchio del motore sul telaio della bicicletta elettrica e fissarlo con una chiave a brugola H4.
G. Girare di nuovo la bicicletta elettrica sulle ruote.
H. Verificare il corretto funzionamento del dispositivo SpeedBox Tuning.

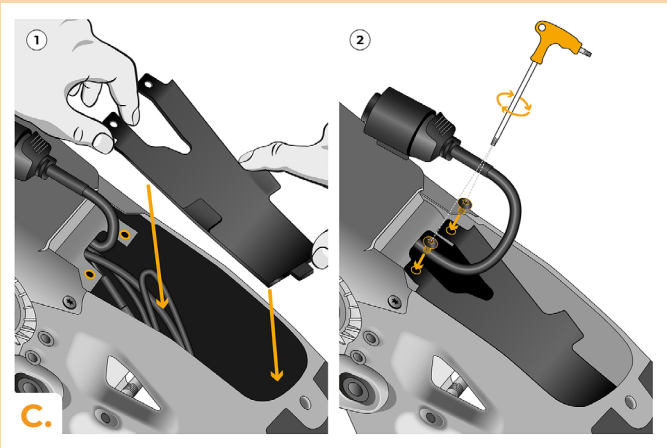

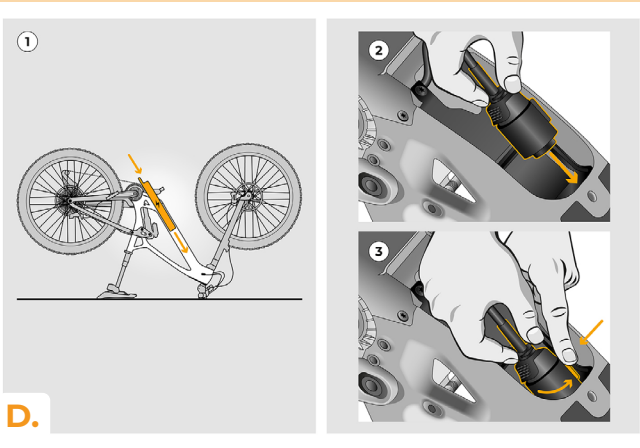

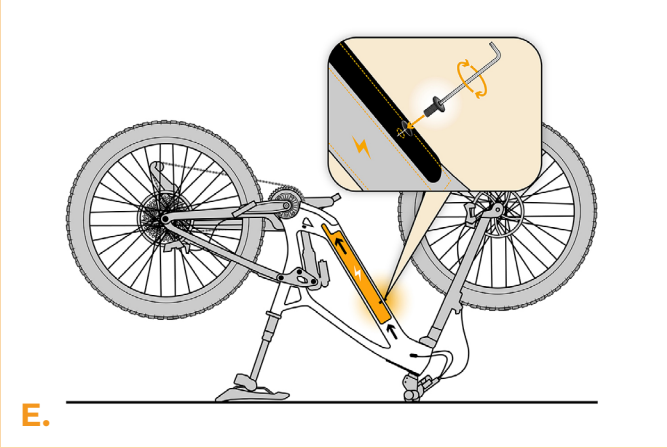

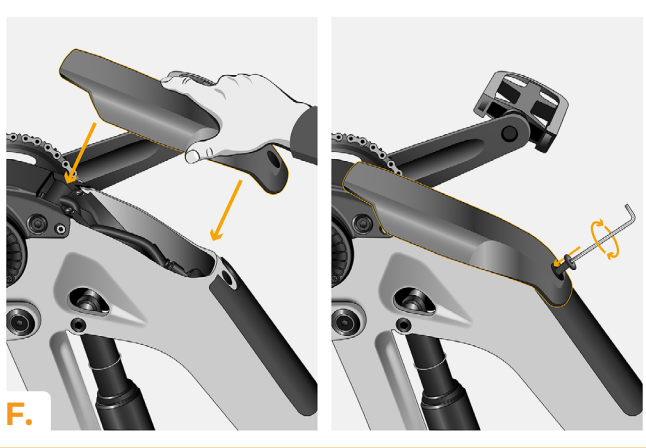

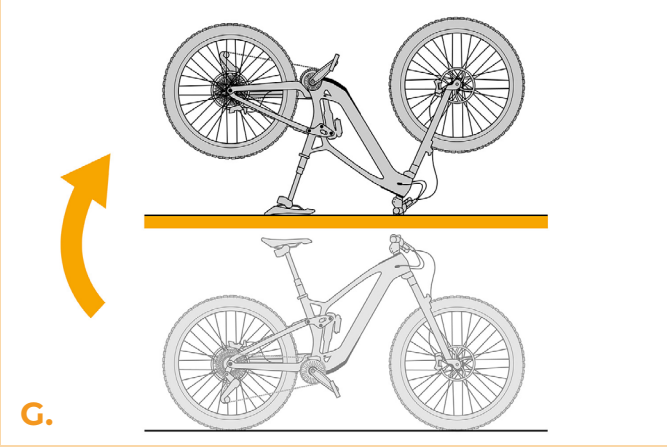

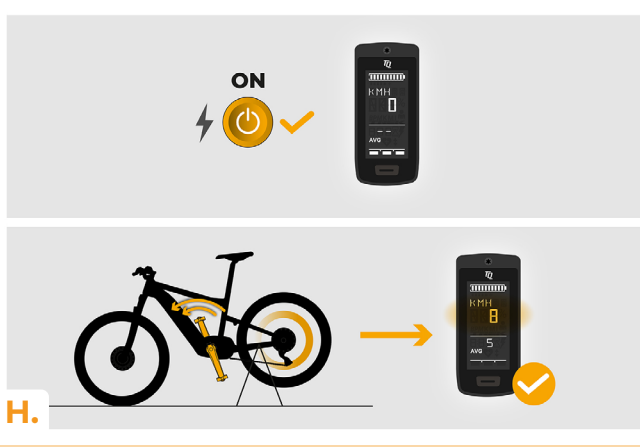

PASSO 7: Verifica della funzione del tuning

A. L'attivazione e la disattivazione del dispositivo SpeedBox si effettuano attivando brevemente la funzione WALK e cambiando le modalità: + - + - (↑↓↑↓). Attenzione: l'attivazione/disattivazione del tuning deve avvenire prima della guida, non durante la guida.

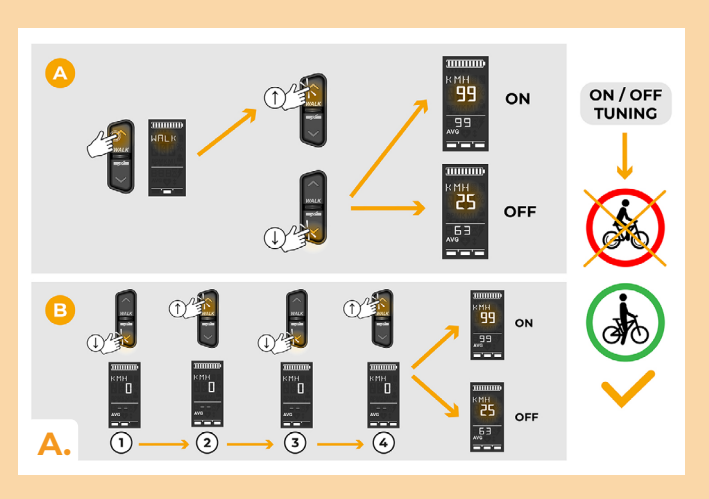

PASSO 8: Impostazione del limite di velocità

A. Impostare la velocità massima di assistenza alla pedalata cambiando le modalità: High – Mid – Eco – Off – Eco – Mid – High (↓↓↓↑↑↑). Il limite di velocità corrente verrà quindi visualizzato sul display.

B. Impostare la velocità massima di assistenza alla pedalata attivando brevemente la funzione WALK o ruotando la ruota posteriore di 360°. L'ultimo limite visualizzato verrà salvato dopo cinque secondi di inattività.

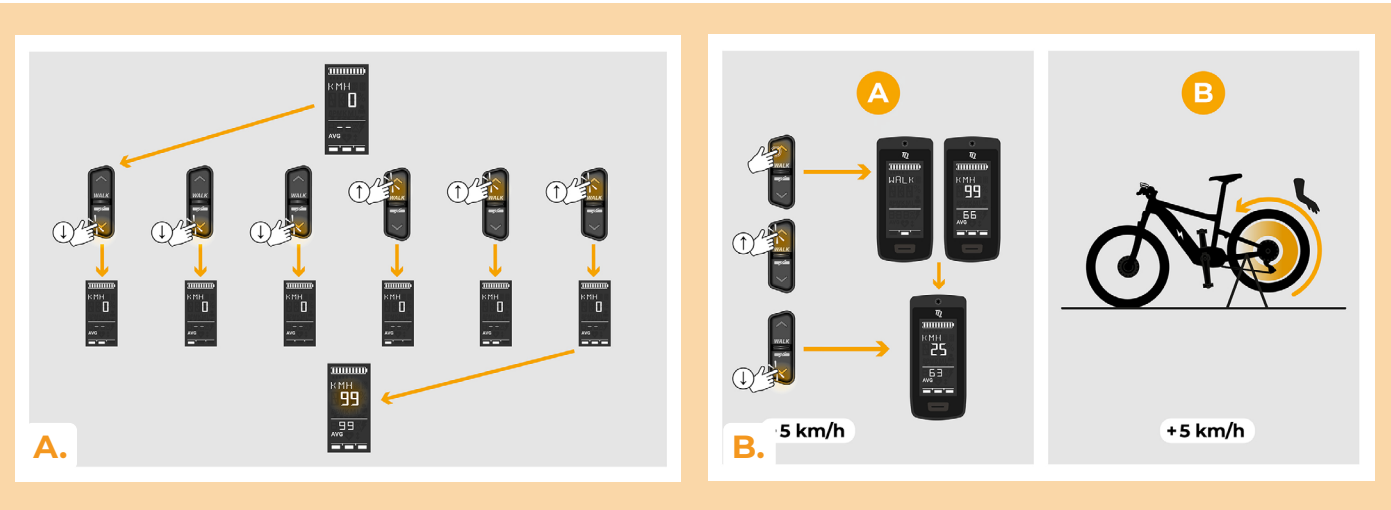

PASSO 9: Abbinamento (dei prodotti SpeedBox) con l‘applicazione mobile SpeedBox App

A. Installare l‘app SpeedBox da Google Play o dall‘App Store.
B. Attivare il Bluetooth sul suo telefono.
C. Avviare SpeedBox App. Abilitare i servizi di localizzazione se richiesto.Selezionare il dispositivo MyEbike_xxxx. Qualora non trovi il suo SpeedBox nell‘elenco, faccia clic sul pulsante ‚Aggiorna‘ e, se necessario, si assicuri che:
1. La bici elettrica sia accesa.
2. Lei non sia a più di 5 m di distanza dalla sua bici elettrica.
3. Ha abilitato il Bluetooth sul suo cellulare.
4. Ha abilitato i servizi di localizzazione sul suo dispositivo mobile per l‘app SpeedBox App.

D. Scegliere e confermare il PIN e la password del servizio.
E. Ora può utilizzare completamente l‘app SpeedBox App (regolare la messa a punto, monitorare i dati di guida e le informazioni sulle prestazioni del motore e sul consumo di energia, regolare il limite di velocità, ecc.).

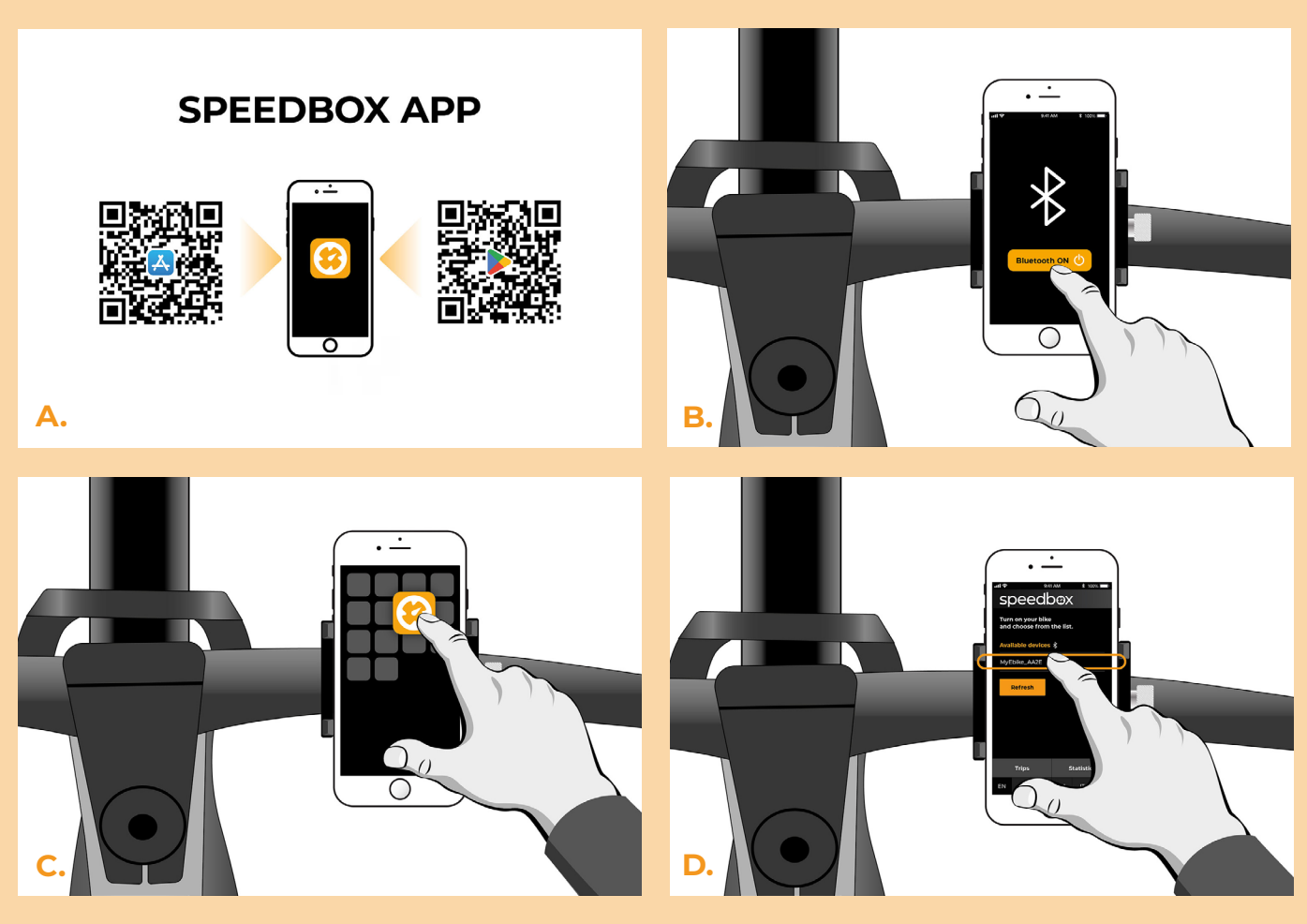

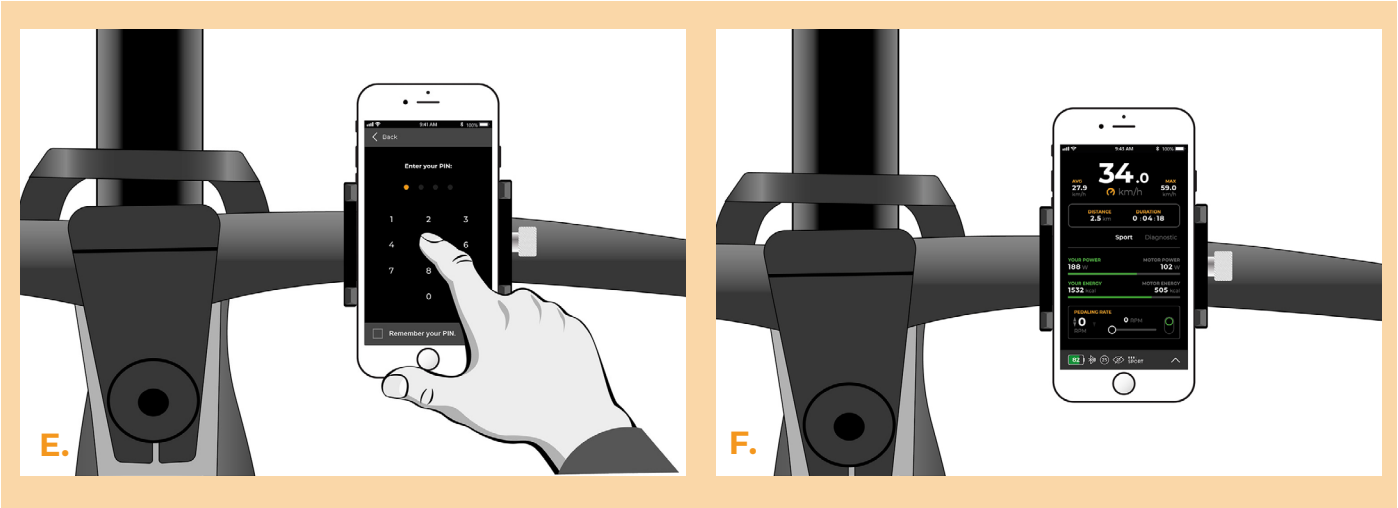

PASSO 10: Installazione del tuning SpeedBox per TQ HPR40

A. Smontare tutti i componenti necessari della e-bike per accedere ai connettori del motore.
B. Scollegare il connettore del cavo del sensore di velocità e il connettore del motore.
C. Collegare lo SpeedBox Tuning ai connettori scollegati secondo l'illustrazione.
D. Posizionare lo SpeedBox Tuning nello spazio libero all'interno del telaio della e-bike e quindi rimontare la e-bike nella configurazione originale.
E. Accendere la e-bike e associarla all'applicazione SpeedBox (passo 9). Verificare il corretto funzionamento dello SpeedBox Tuning nell'app SpeedBox.

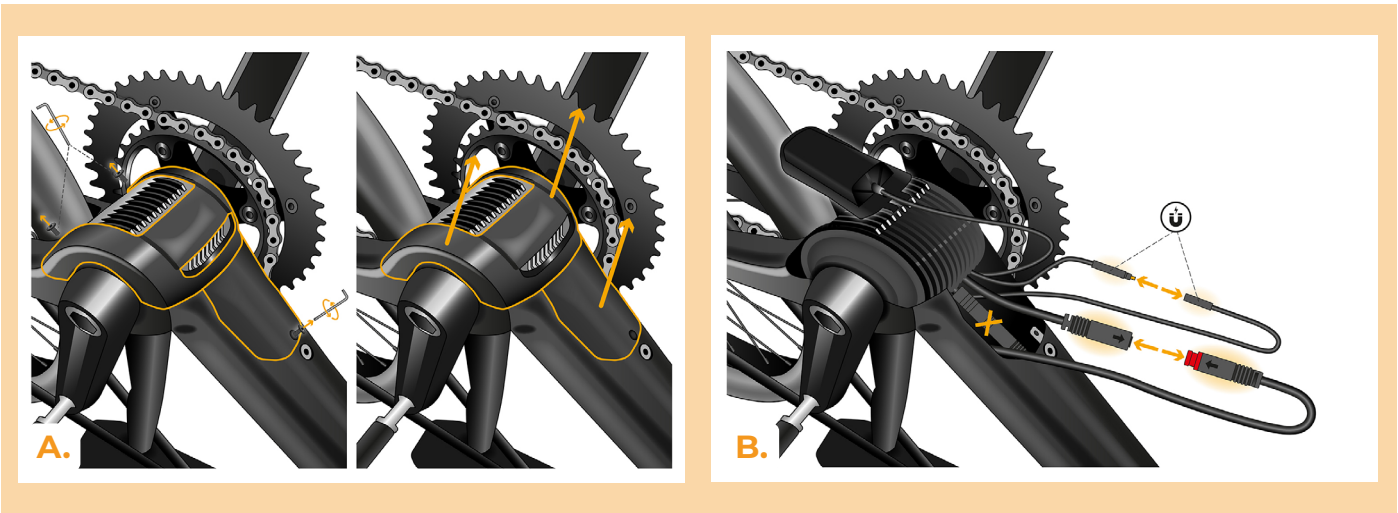

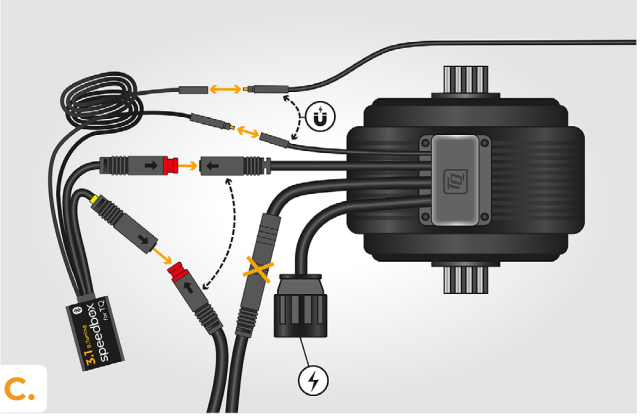

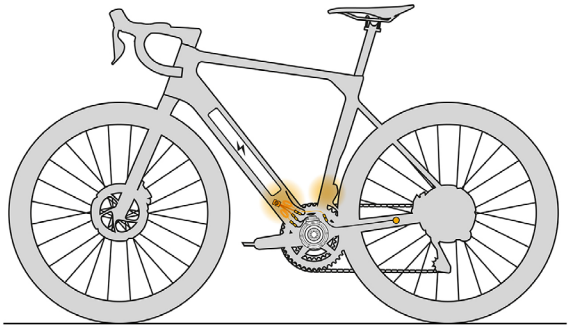

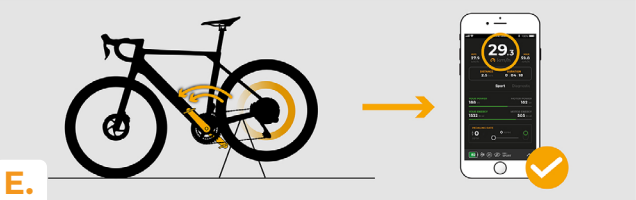

www.speedbox-tuning.it

Ebike Electronic s.r.o.
Rybna 716/24 | 110 00 Praha 1 | Czech Republic | ID: 05553555 | VAT: CZ05553555