SpeedBox 1.1 para Panasonic

PASO 1: Preparación para la instalación

En una bicicleta eléctrica completamente nueva, recorra primero al menos 10 km y solo después instale y active el dispositivo de tuning por primera vez. Advertencia: ¡Recomendamos que la instalación sea realizada por un profesional!

A. Prepara las siguientes herramientas (las herramientas pueden variar según el tipo de bicicleta eléctrica):

1. Llave de vaso de 22 mm
2. Extractor de bielas
3. Dos alfileres
4. Pelacables
5. Carraca de 1/2“
6. Llave Allen H8
7. Llave Allen H5
8. Llave Allen H2,5
9. Alicates de corte diagonal

B. Apaga la bicicleta eléctrica.

C. Retira la batería de la bicicleta eléctrica de acuerdo con el manual del fabricante.

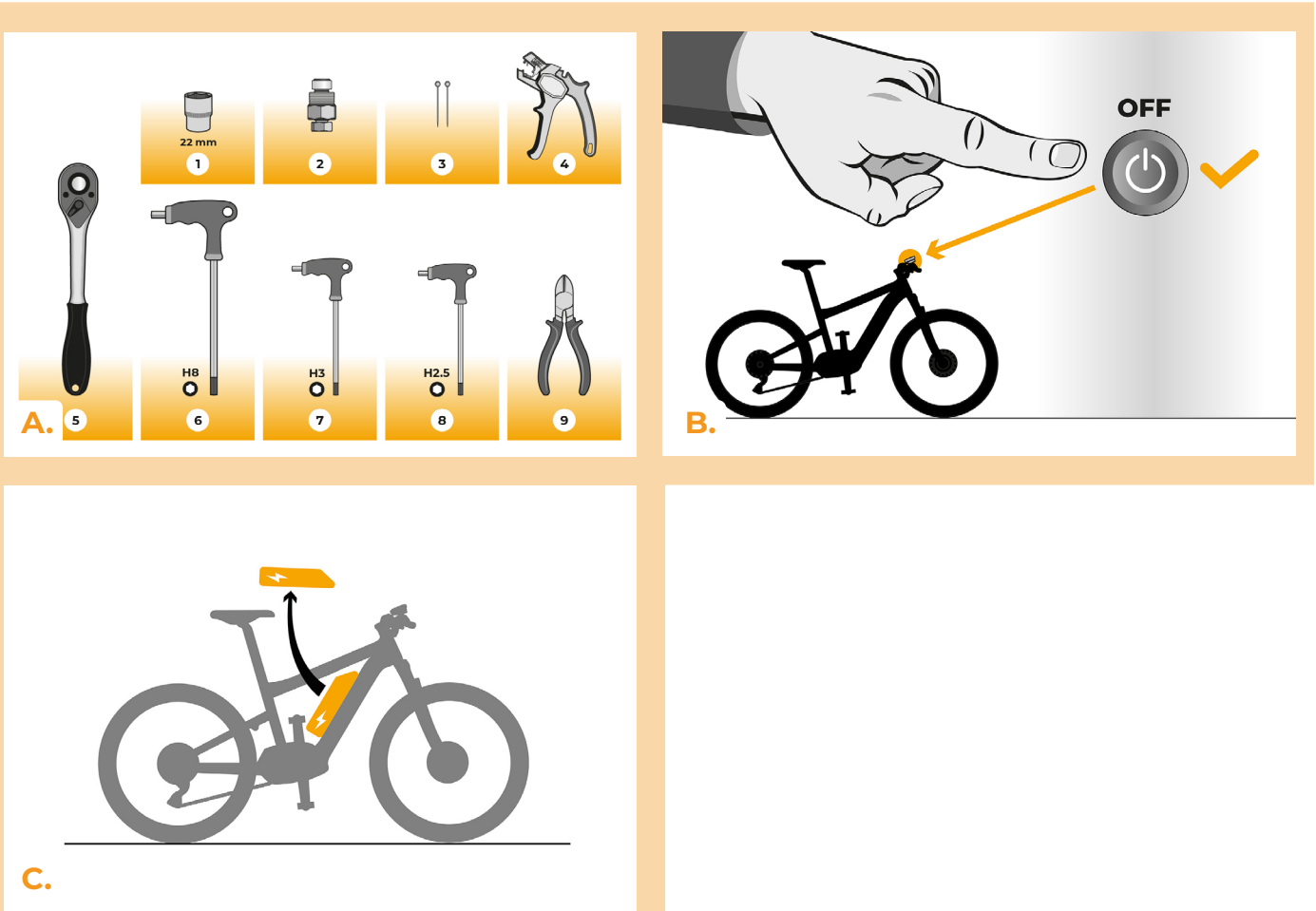

PASO 2: Desmontaje de la biela y de la tapa del motor de la bicicleta eléctrica

El desmontaje de la cubierta del motor puede variar según la construcción de la bicicleta eléctrica.

A. Desmonte la biela del lado del motor opuesto al plato. Con una llave Allen H8, desenrosque el tornillo de fijación de la biela.
B. Con un extractor de bielas y una carraca, suelte la biela del motor y retírela.
C. Con llaves Allen H2,5 y H3, desenrosque los tres tornillos que sujetan la tapa del motor en el lado donde ha retirado la biela.
D. Retira la tapa del motor.

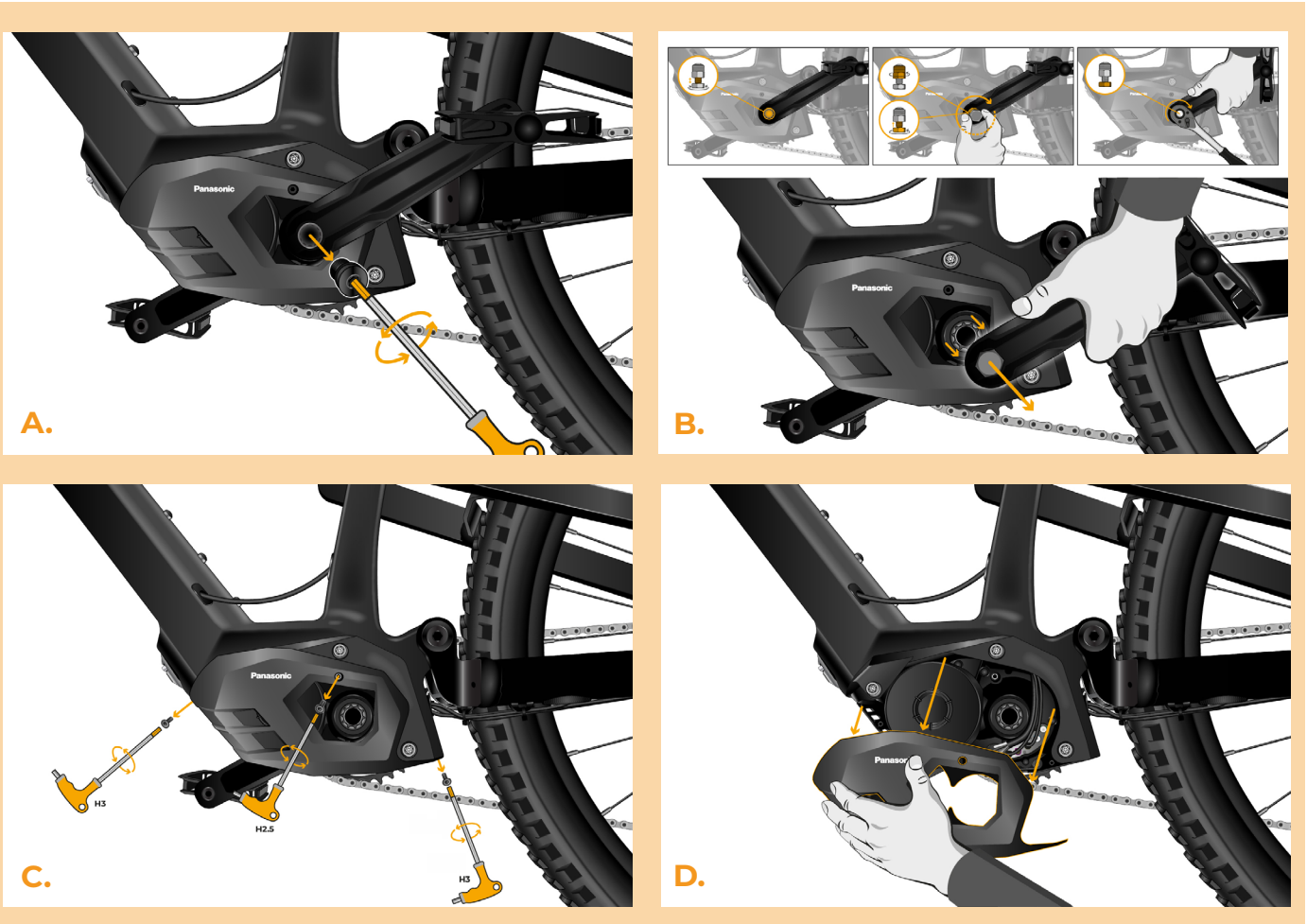

PASO 3: Desconexión del conector del motor

A. Desconecte el conector del sensor de velocidad.

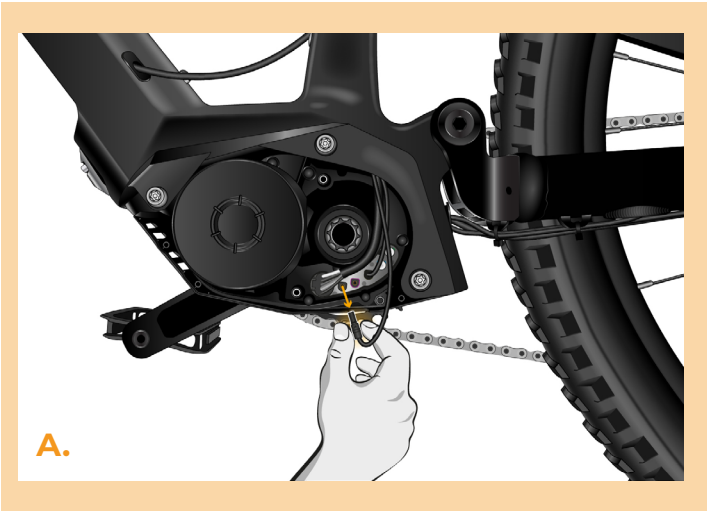

PASO 4: Instalación del deslimitador SpeedBox

A. Corte el cable del conector del sensor de velocidad con unos alicates de corte diagonal aproximadamente a la mitad del tramo visible del cable, medido desde el conector.

B. Retire con unos pelacables la cubierta exterior negra del cable, así como el aislamiento de los dos cables interiores (negro y rojo). Realice el mismo procedimiento tanto en el lado del conector como en el lado del cable que sale del motor.

C. Ahora prepare el SpeedBox e introduzca dos alfileres en las aberturas rectangulares. Inserte los cables en el dispositivo siguiendo la ilustración y el código de colores (rojo y negro). Una vez insertados los cables, retire los alfileres. De este modo, los cables quedarán fijados dentro del dispositivo. Asegúrese de realizar la conexión correctamente: conecte el cable que va hacia la rueda trasera al símbolo del sensor de velocidad y el conector libre al símbolo del motor.

D. Ahora vuelva a conectar al motor el conector que había desconectado anteriormente junto con el dispositivo SpeedBox.

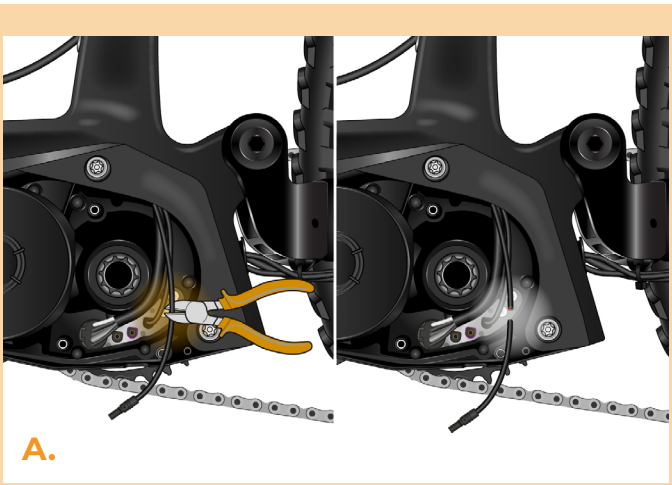

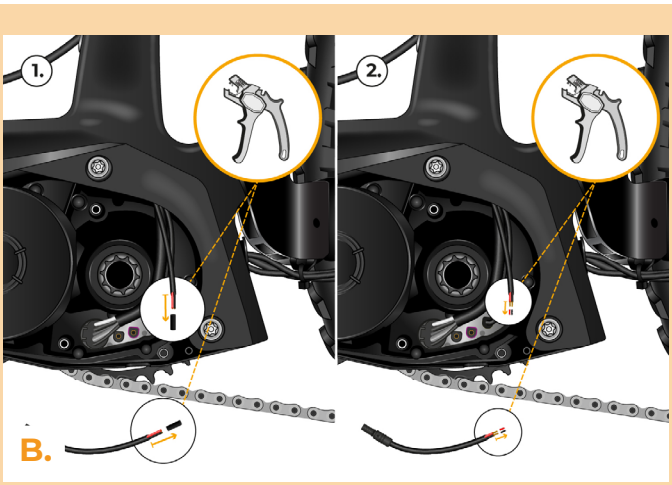



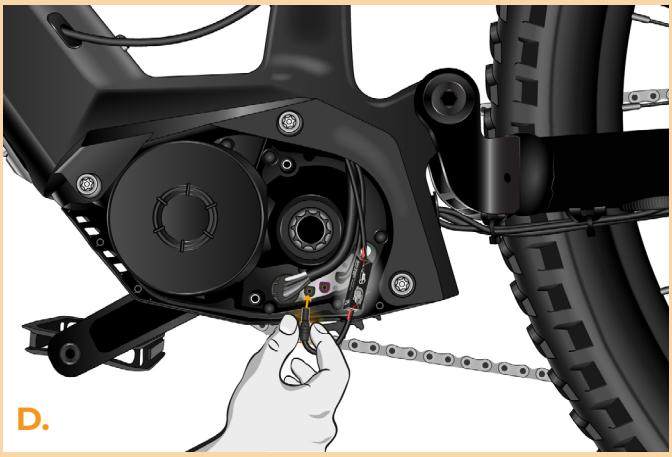

PASO 5: Reinstalación de la tapa del motor y de la biela

A. Coloque el SpeedBox conectado en el espacio libre dentro del motor.
B. Vuelva a colocar la tapa del motor.
C. Apriete todos los tornillos con llaves Allen H2,5 y H3.
D. Vuelva a colocar la biela en el eje del motor y apriétela bien. Asegúrela con el tornillo de fijación utilizando una llave Allen H8.

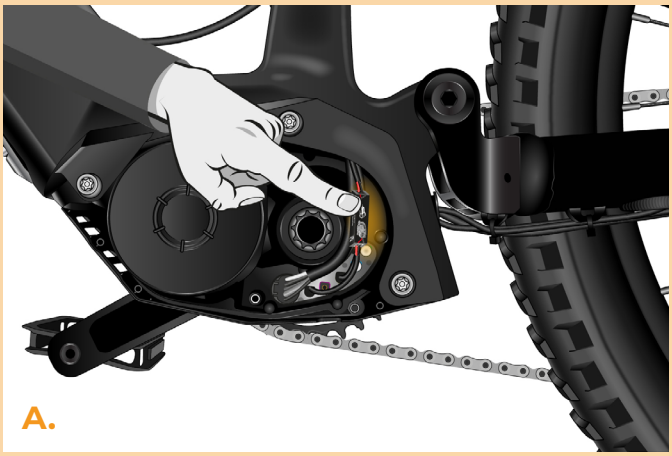

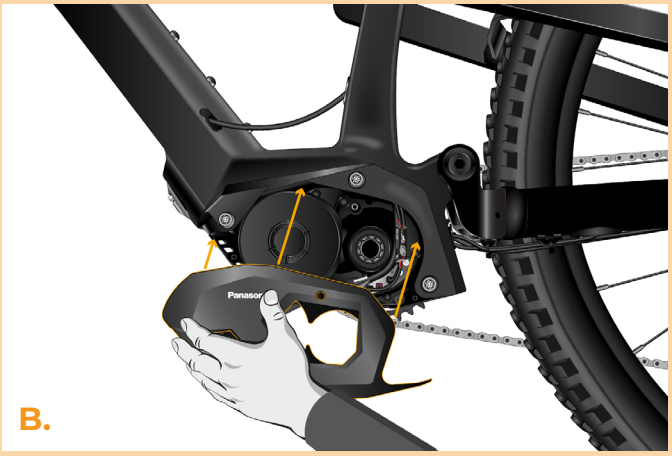

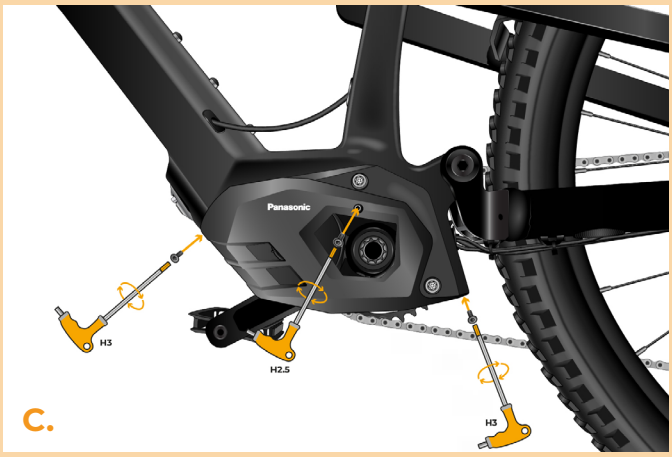



PASO 6: Comprobación de la función de tuning

A. Vuelva a conectar la batería a la bicicleta.
B. Encienda la bicicleta eléctrica.
C. El dispositivo SpeedBox permanece activado permanentemente al encender la bicicleta eléctrica y la velocidad máxima permanece siempre ajustada a 50 km/h. **Advertencia:** La velocidad que se muestra en la pantalla es real solo hasta aproximadamente 18 km/h.
D. Haga girar la rueda trasera y compruebe si la velocidad aparece en la pantalla.

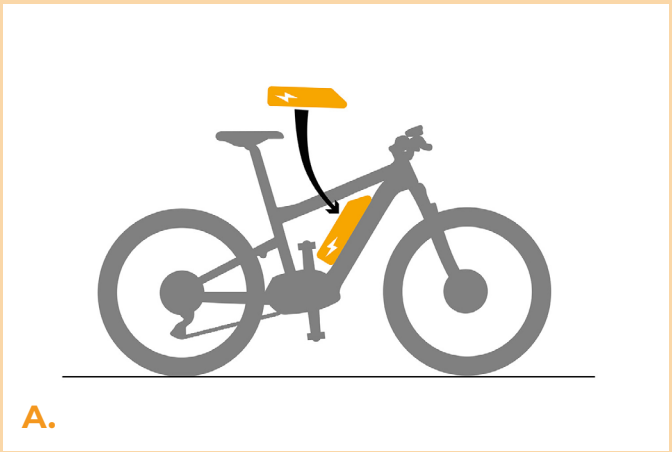

A.

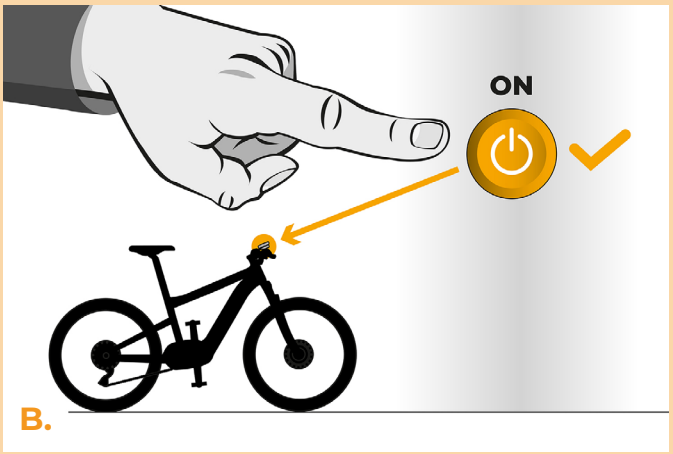

B.

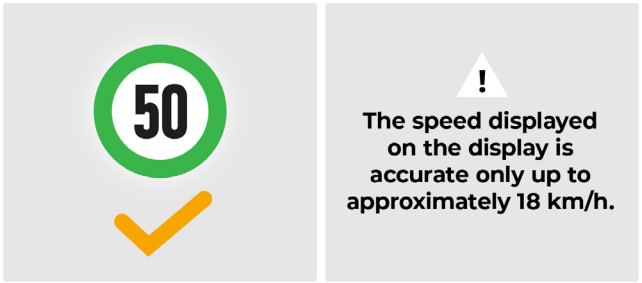

C.

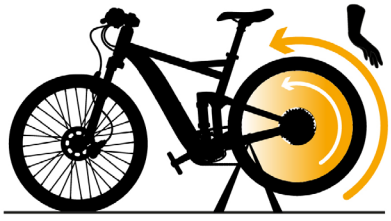



D.

speedbox
break the limits

www.speedbox-tuning.es

Ebike Electronic s.r.o.
Rybna 716/24 | 110 00 Praha 1 | Czech Republic | ID: 05553555 | VAT: CZ05553555