SpeedBox 1.1 per Panasonic

PASSO 1: Preparazione per l'installazione

Su una e-bike completamente nuova, percorrere prima almeno 10 km e solo successivamente installare e attivare il dispositivo di tuning per la prima volta. **Attenzione:** *Si consiglia di far eseguire il montaggio da un professionista!*

A. Si prega di preparare i seguenti strumenti (gli strumenti possono variare a seconda del tipo di bicicletta elettrica):

1. Chiave a bussola da 22 mm
2. Estrattore per pedivelle
3. Due spilli
4. Pinza spelafili
5. Cricchetto da 1/2“
6. Chiave a brugola H8
7. Chiave a brugola H5
8. Chiave a brugola H2,5
9. Tronchese laterale

B. Spegnere la bicicletta elettrica.

C. Rimuovere la batteria dalla bicicletta elettrica secondo il manuale del produttore.

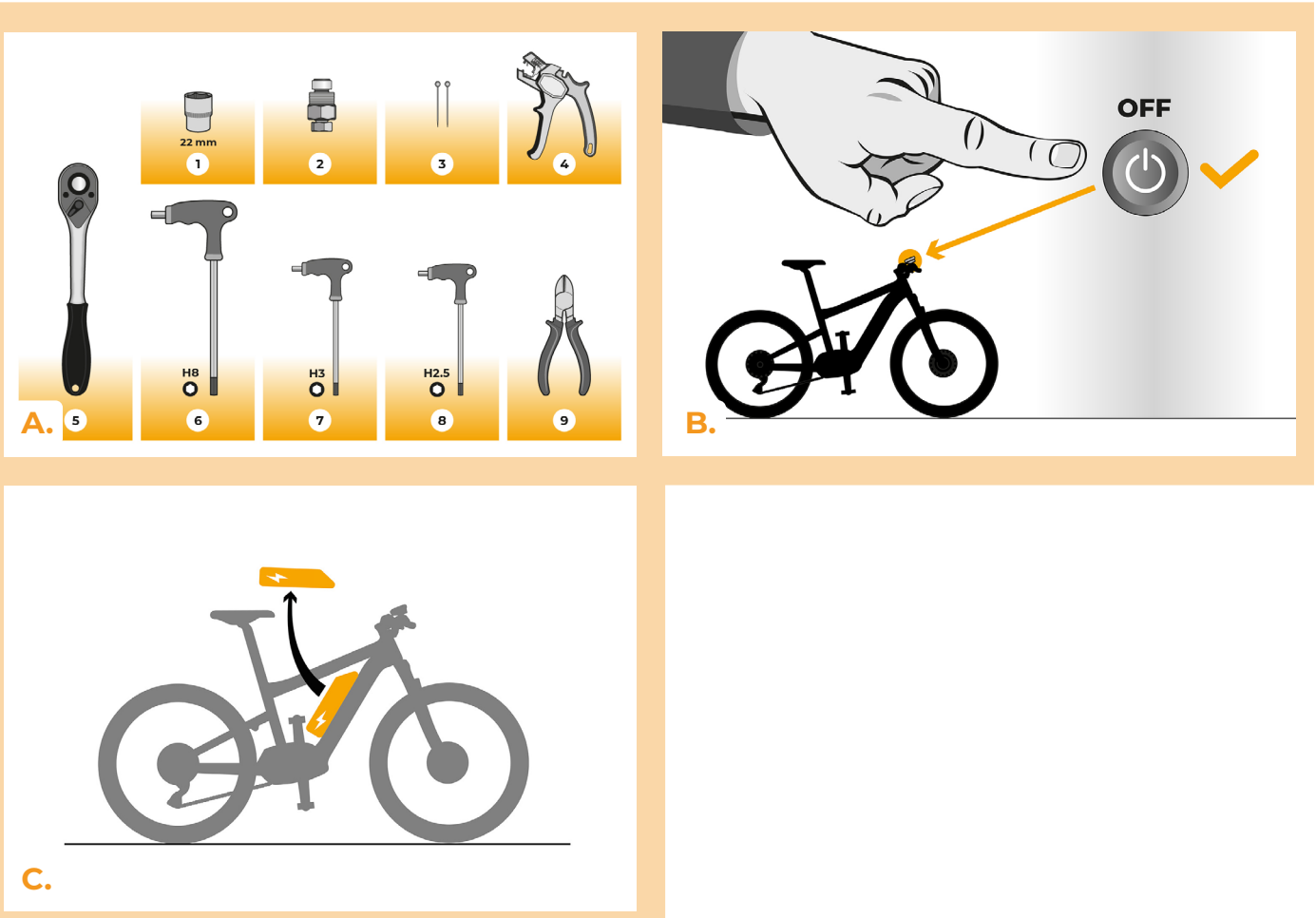

PASSO 2: Rimozione della pedivella e del coperchio del motore dell‘e-bike

Lo smontaggio del coperchio motore può variare a seconda della struttura della e-bike.

A. Rimuovere la pedivella dal lato del motore opposto alla corona. Utilizzando una chiave a brugola H8, svitare la vite di fissaggio della pedivella.
B. Utilizzando un estrattore per pedivelle e un cricchetto, allentare la pedivella dal motore e rimuoverla.
C. Utilizzando le chiavi a brugola H2,5 e H3, svitare le tre viti che fissano il coperchio del motore sul lato da cui è stata rimossa la pedivella.
D. Rimuovere il coperchio del motore.

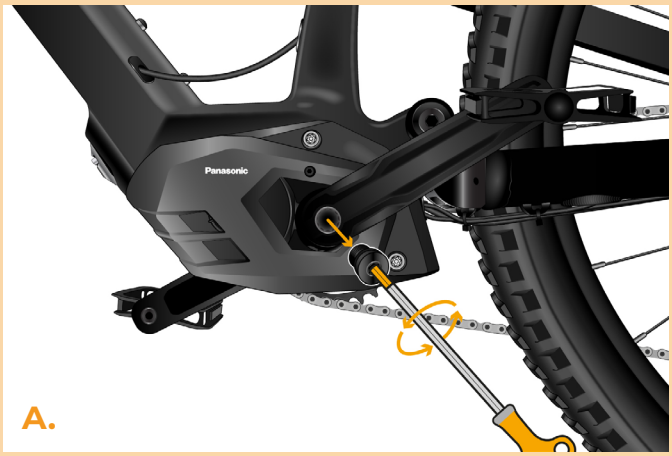



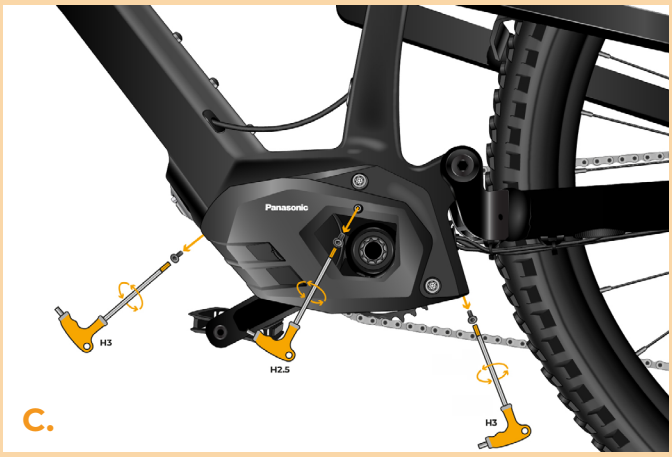

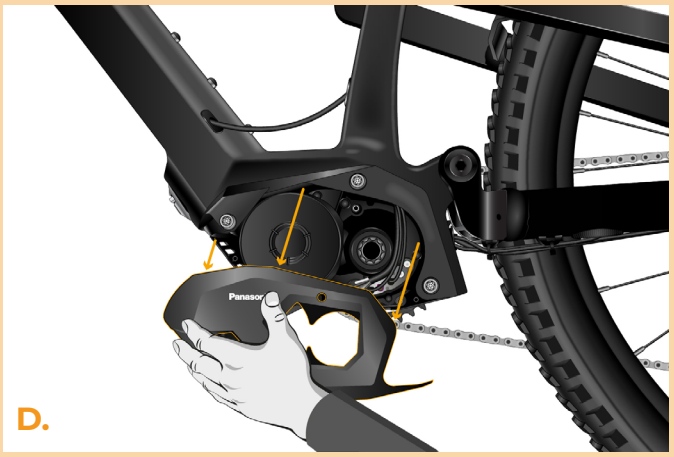

PASSO 3: Scollegamento del connettore dal motore

A. Scollegare il connettore del sensore di velocità.

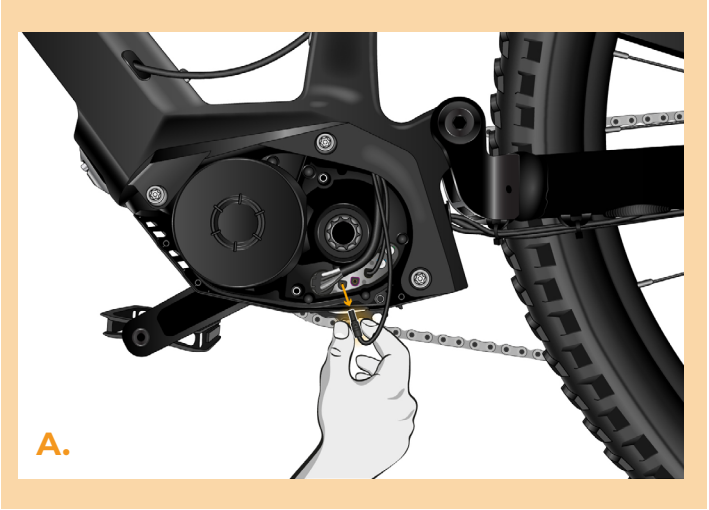

PASSO 4: Installazione del dispositivo SpeedBox

A. Tagliare il cavo del connettore del sensore di velocità con una tronchese laterale circa a metà della lunghezza visibile del cavo dal connettore.

B. Rimuovere la guaina esterna nera del cavo e spellare entrambi i fili interni (nero e rosso). Procedere allo stesso modo sia sul lato del connettore sia sul lato del cavo proveniente dal motore.

C. Preparare ora lo SpeedBox e inserire due spilli nelle aperture rettangolari. Inserire i fili nel dispositivo seguendo l'illustrazione e i colori indicati (rosso e nero). Dopo aver inserito i fili, estrarre gli spilli. In questo modo i fili verranno bloccati all'interno del dispositivo. Prestare attenzione al corretto collegamento: collegare il filo diretto alla ruota posteriore al simbolo del sensore di velocità e il connettore libero al simbolo del motore.

D. Ricollegare ora al motore il connettore precedentemente scollegato insieme al dispositivo SpeedBox.

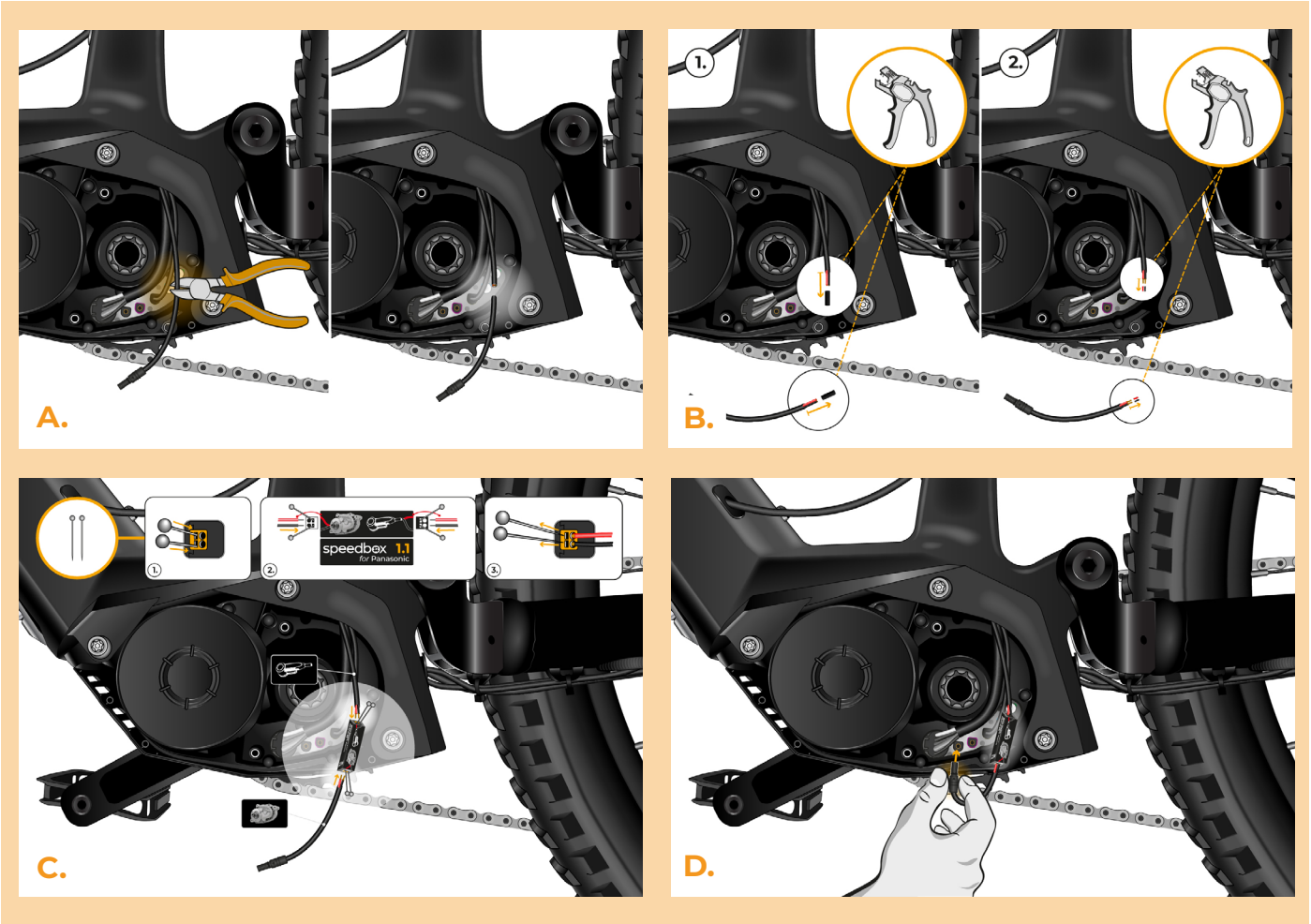

PASSO 5: Rimontaggio del coperchio del motore e della pedivella

A. Posizionare lo SpeedBox collegato nello spazio libero all'interno del motore.
B. Riposizionare il coperchio del motore.
C. Serrare tutte le viti utilizzando le chiavi a brugola H2,5 e H3.
D. Rimontare la pedivella sull'asse del motore e serrarla saldamente. Fissarla con la vite di bloccaggio utilizzando una chiave a brugola H8.

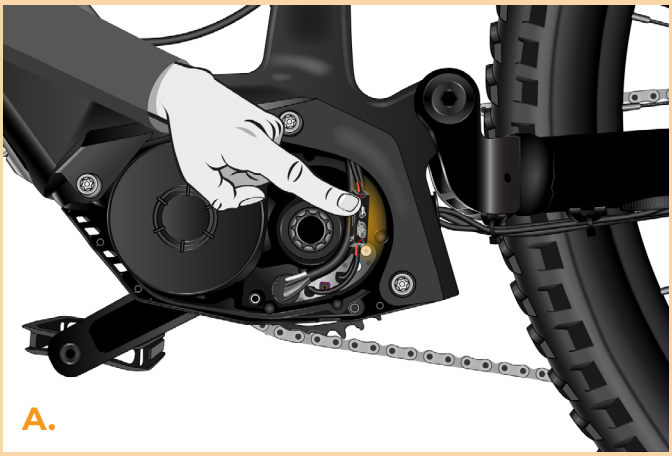
A.

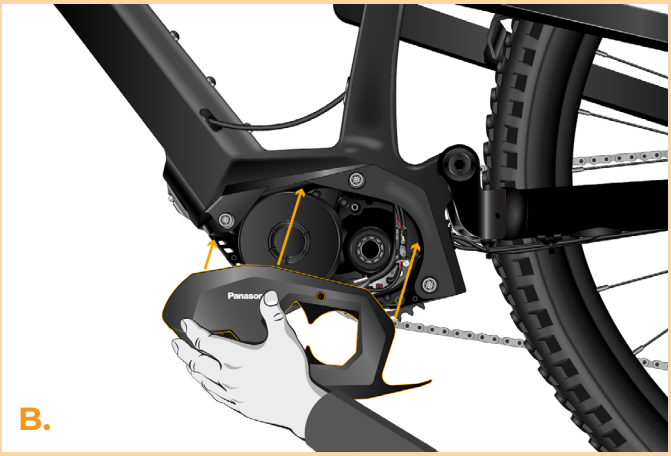
B.

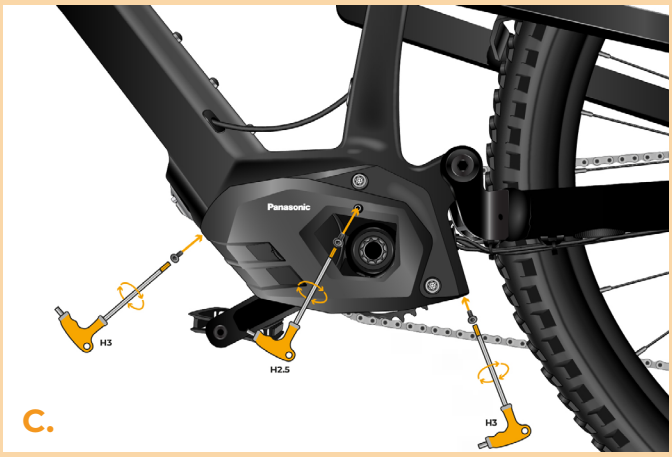

C.



D.

PASSO 6: Verifica del funzionamento del tuning

A. Rimettere la batteria nella bicicletta elettrica.
B. Accendere la bici elettrica.
C. Il dispositivo SpeedBox è sempre attivo quando si accende l'e-bike e la velocità massima rimane sempre impostata a 50 km/h. **Attenzione:** La velocità visualizzata sul display è precisa solo fino a circa 18 km/h.
D. Far girare la ruota posteriore e verificare che la velocità venga visualizzata sul display.

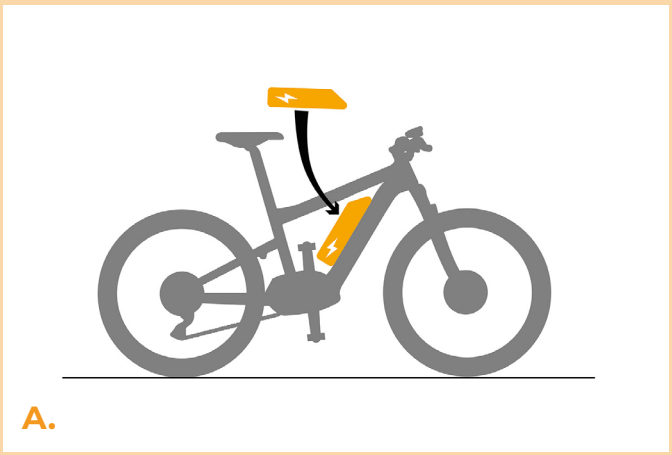

A.

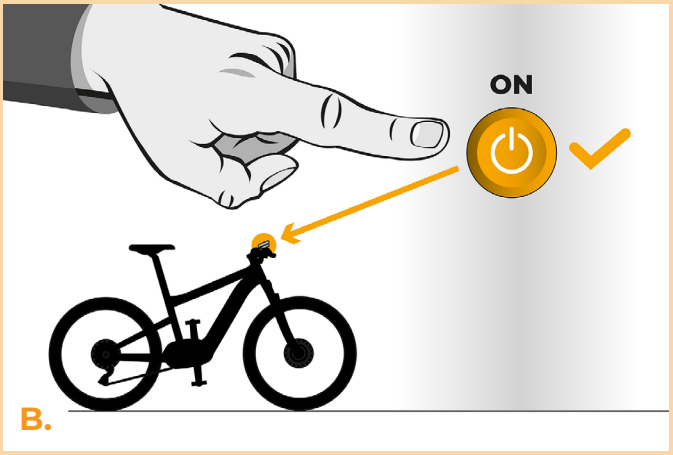

B.



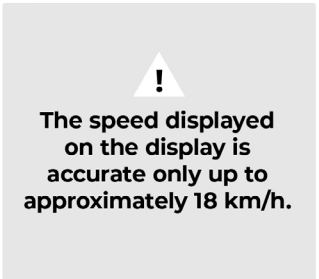

C.

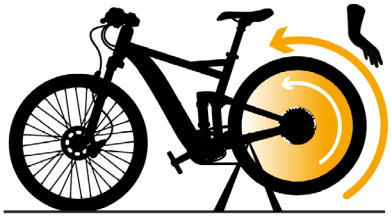



D.

speedbox
break the limits

www.speedbox-tuning.it

Ebike Electronic s.r.o.
Rybna 716/24 | 110 00 Praha 1 | Czech Republic | ID: 05553555 | VAT: CZ05553555