SpeedBox 3.1 B.Tuning pour Bafang

ÉTAPE 1. Préparation de l'installation

A. Préparez-vous les outils suivants:
1. Tournevis cruciforme PH1
2. Petit tournevis plat

S'il faut démonter les manivelles, vous aurez encore besoin de:
3. Extracteur de manivelle (pour des axes centraux carrés)
4. La clé allen H8
5. La clé 22 mm

B. Éteignez le vélo électrique.

C. Débranchez la batterie du vélo électrique conformément au mode d'emploi du fabricant.

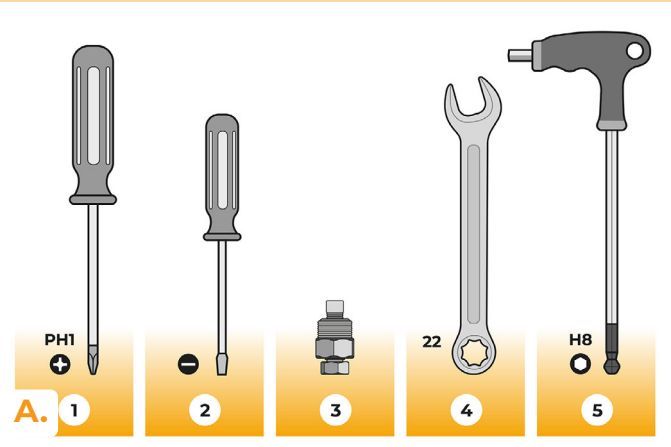

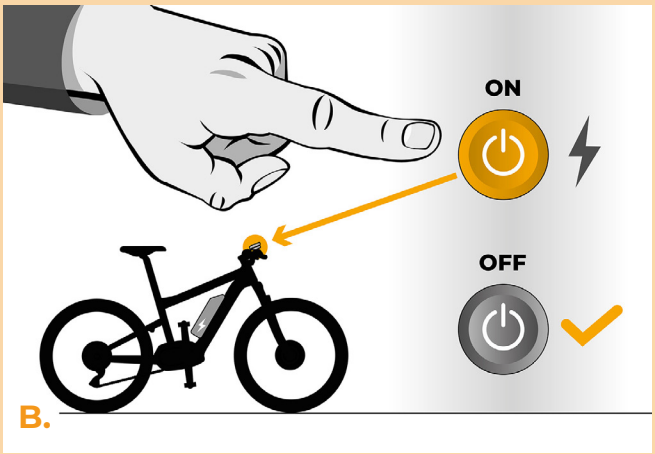

ÉTAPE 2: Demontage du couvercle

A. Si les manivelles empêchent de retirer le couvercle plastique du moteur, il faut les démonter.
B. À l'aide du tournevis cruciforme PH1, dévissez les 2 vis qui maintiennent le couvercle supérieur du moteur.
C. Enlevez le couvercle du moteur.
D. Soulevez le capot de protection des connecteurs.

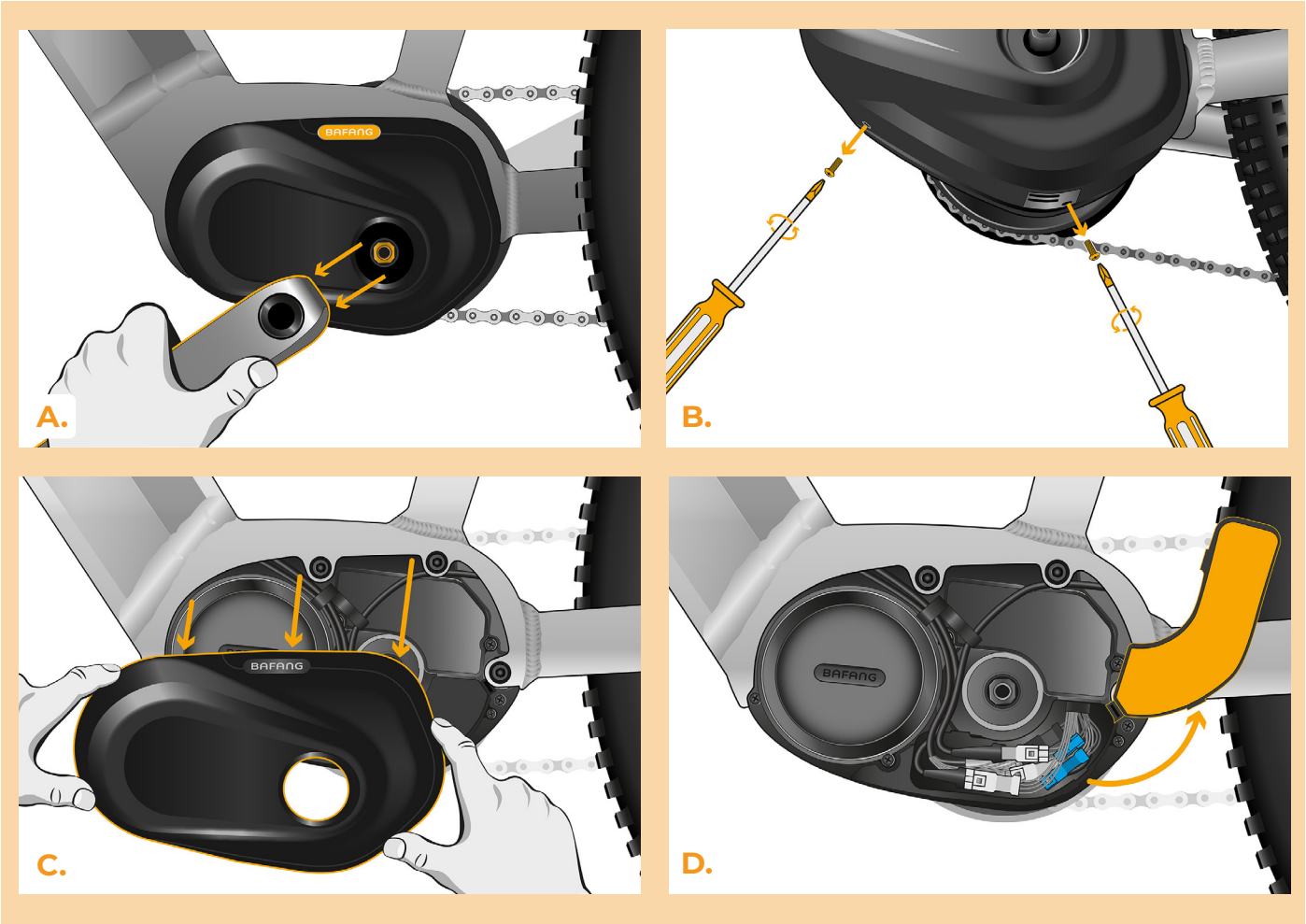

ÉTAPE 3: Débrancher les connecteurs du moteur

A. Débranchez le connecteur du capteur de vitesse à l'aide du tournevis plat.
B. De la même manière, débranchez le connecteur du câble menant du moteur à l'écran.

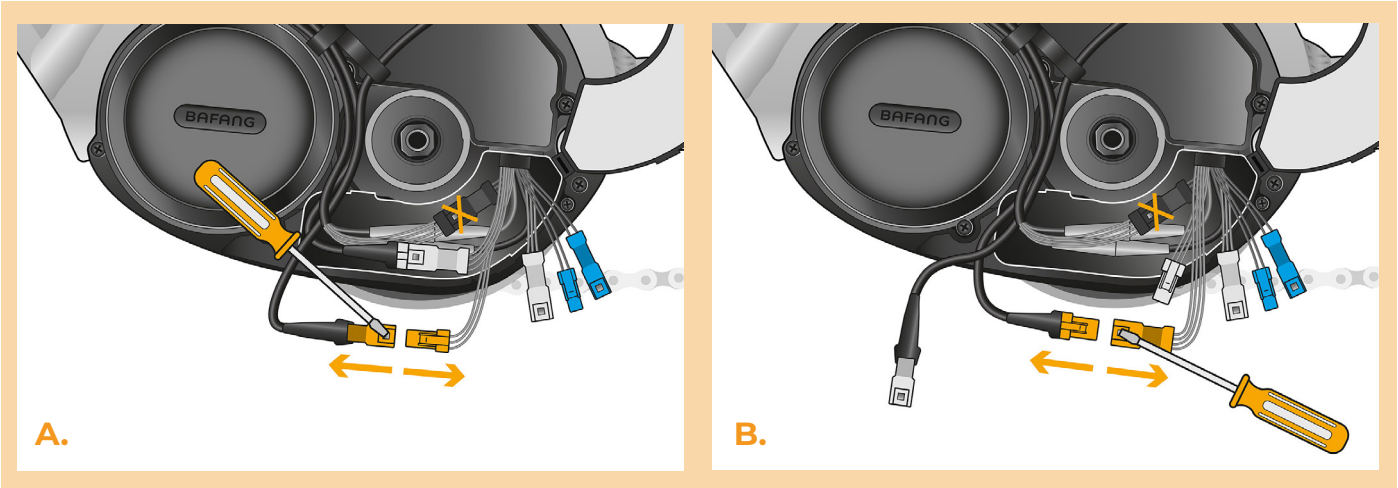

ÉTAPE 4: Installation de la SpeedBox

A. Branchez la SpeedBox dans les connecteurs débranchés (étape 3).
B. Assurez-vous que les connecteurs s'emboîtent en soi correctement.
C. Avant d'assembler le moteur, vérifiez que l'installation de la SpeedBox correspond à l'image.

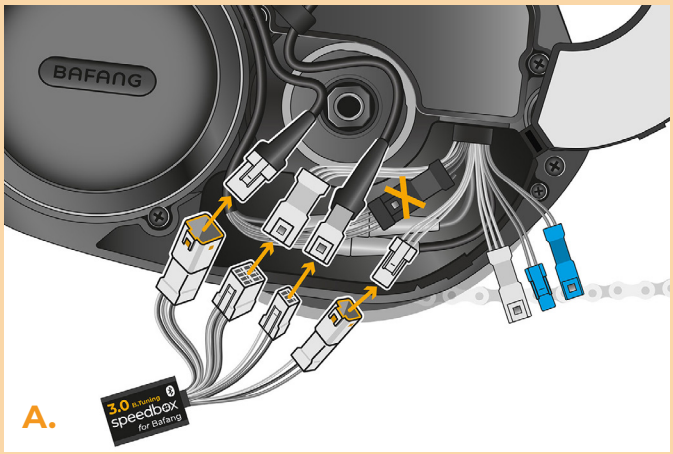

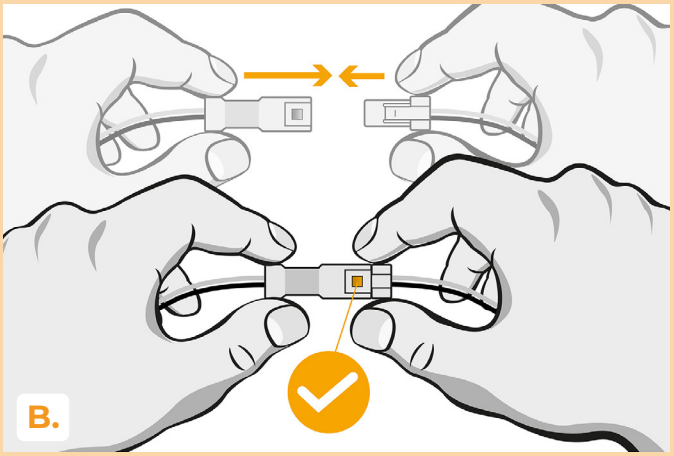

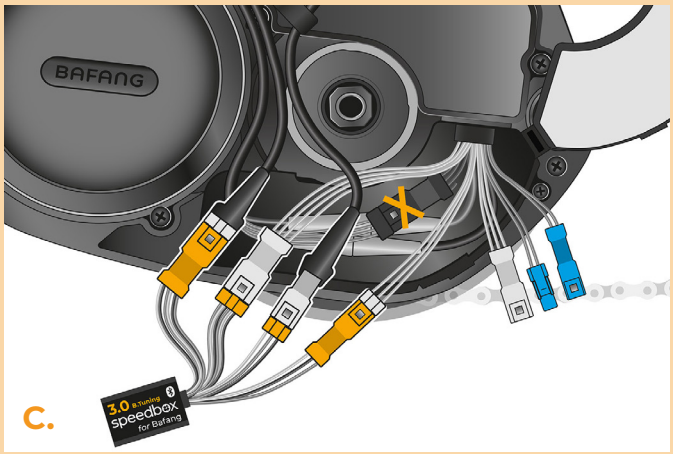

ÉTAPE 5: Assemblage du couvercle du moteur

A. Remettez les connecteurs et les câbles, menant du moteur, dans l'espace, déstinné pour les connecteurs du vélo électrique. Laissez la SpeedBox, elle-même, rétirée dehors.
B. Fermez les connecteurs sous le capot de protection, la SpeedBox même va être cachée sous le couvercle du moteur.
C. Remettez le couvercle du moteur dans sa position originale.
D. Fixez le couvercle avec les vis (1) à l'aide du tournevis cruciforme PH1. Si, à l'étape 2, vous avez démonté les manivelles, remettez-les en place (2.

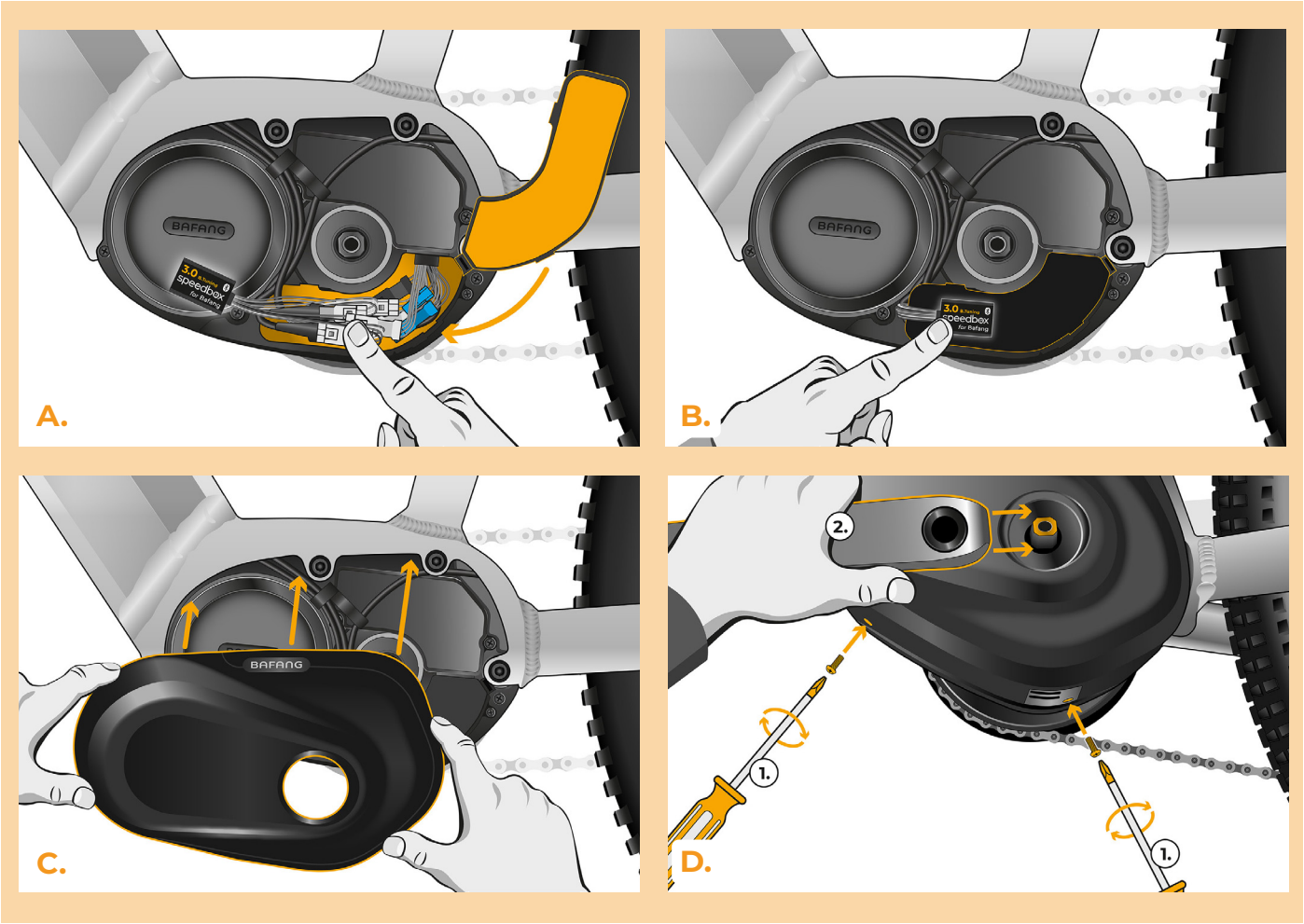

ÉTAPE 6: Vérifier le fonctionnement de tuning

A. Rebranchez la batterie au vélo.
B. Allumez le vélo électrique.
C. Appuyez sur le bouton LIGHT ou basculez deux fois entre deux modes d'assistance (+ - + -) pour activer/désactiver la SpeedBox (la valeur 2.5 km/h ou la 9.9 km/h, indiquante la vitesse maximale en km/h, s'affichera à l'écran).
D. Tournez la roue arrière pour vous assurer que la vitesse s'affiche à l'écran.

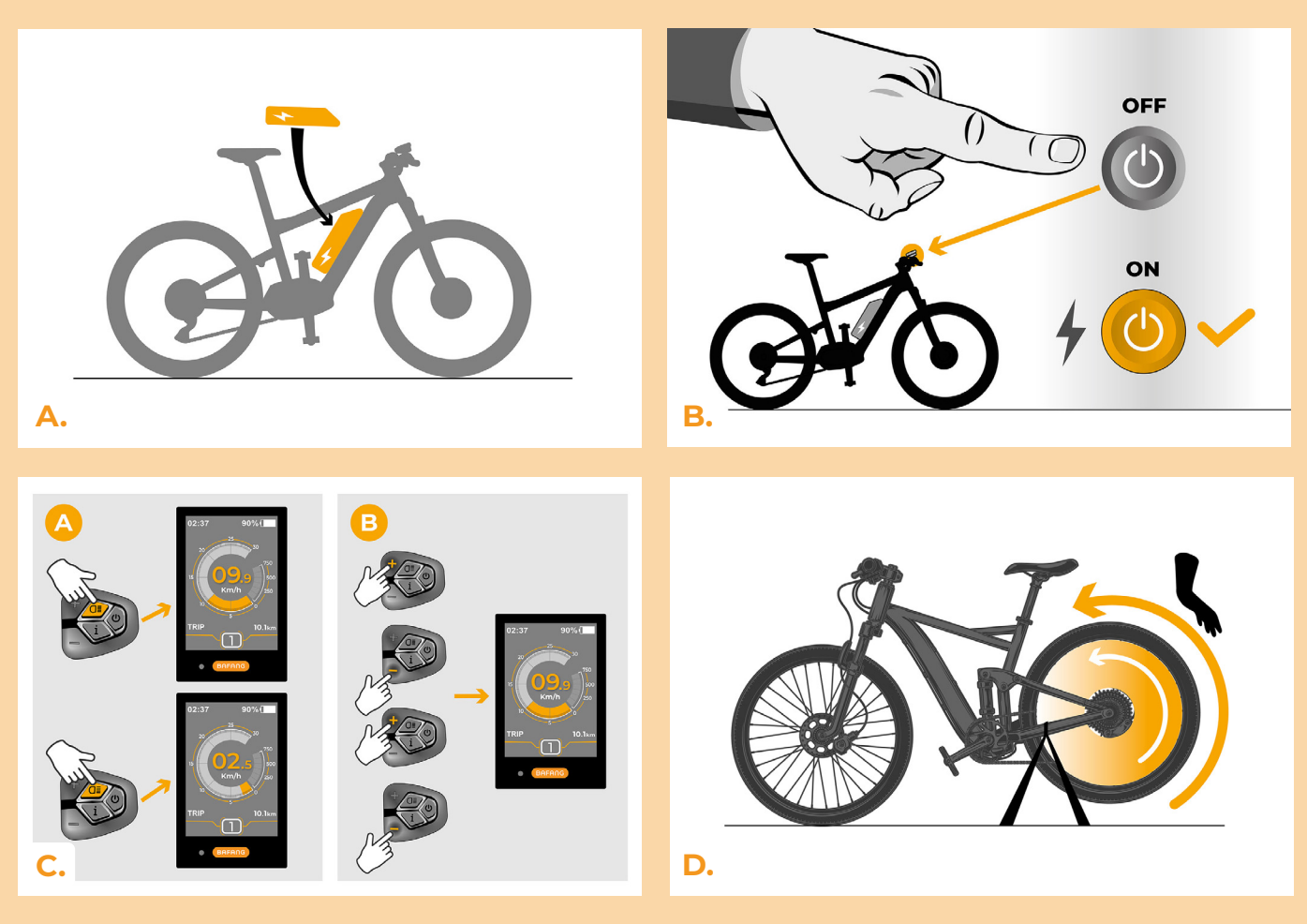

ÉTAPE 7: Régler la vitesse maximale

A. Pour régler la limite de vitesse maximale, basculez entre les modes d'assistance dans l'ordre suivant: - - - + + +. Ensuite, la limite de vitesse actuelle s'affiche à l'écran.

B. Réglez la limite de vitesse maximale en appuyant brièvement le bouton + ou en tournant la roue arrière de 360°. A chaque appuis du bouton + ou à chaque tour de la roue, la limite de vitesse maximale augmente de 5 km/h. La dernière limite affichée sera enregistrée après 5 secondes d'inactivité.

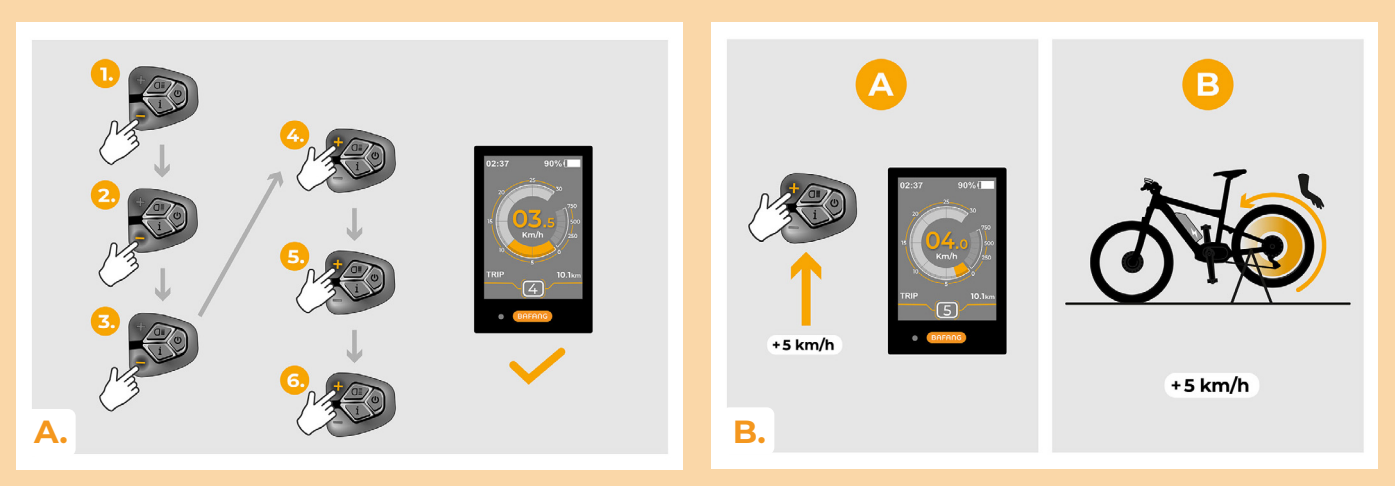

ÉTAPE 8: Coupler (la SpeedBox) avec l'application SpeedBox

A. Téléchargez l'application SpeedBox App de Google Play ou de l' App Store.
B. Activez Bluetooth dans votre téléphone portable.
C. Activez Bluetooth dans votre téléphone portable.
D. Choisissez l'appareil MyEbike_xxxx. Si vous ne le trouvez pas dans la liste, appuyez sur le bouton "Rafraîchir" et assurez-vous que:
1. Le vélo est allumé.
2. Vous n'êtes pas éloigné plus qu'à 5 m de votre vélo.
3. Le Bluetooth dans votre smartphone est activé.
4. Vous avez autorisé l'App SpeedBox à accéder à la localisation (GPS) dans votre smartphone.

E. Choisissez votre propre code PIN et le mot de passe du service.
F. A partir de là, vous pouvez profiter des avantages de la SpeedBox App (manipuler avec le kit; suivre les données de chaque balade - performance du moteur, consomption de l'énergie, etc.; fixer la limite de vitesse maximale.).

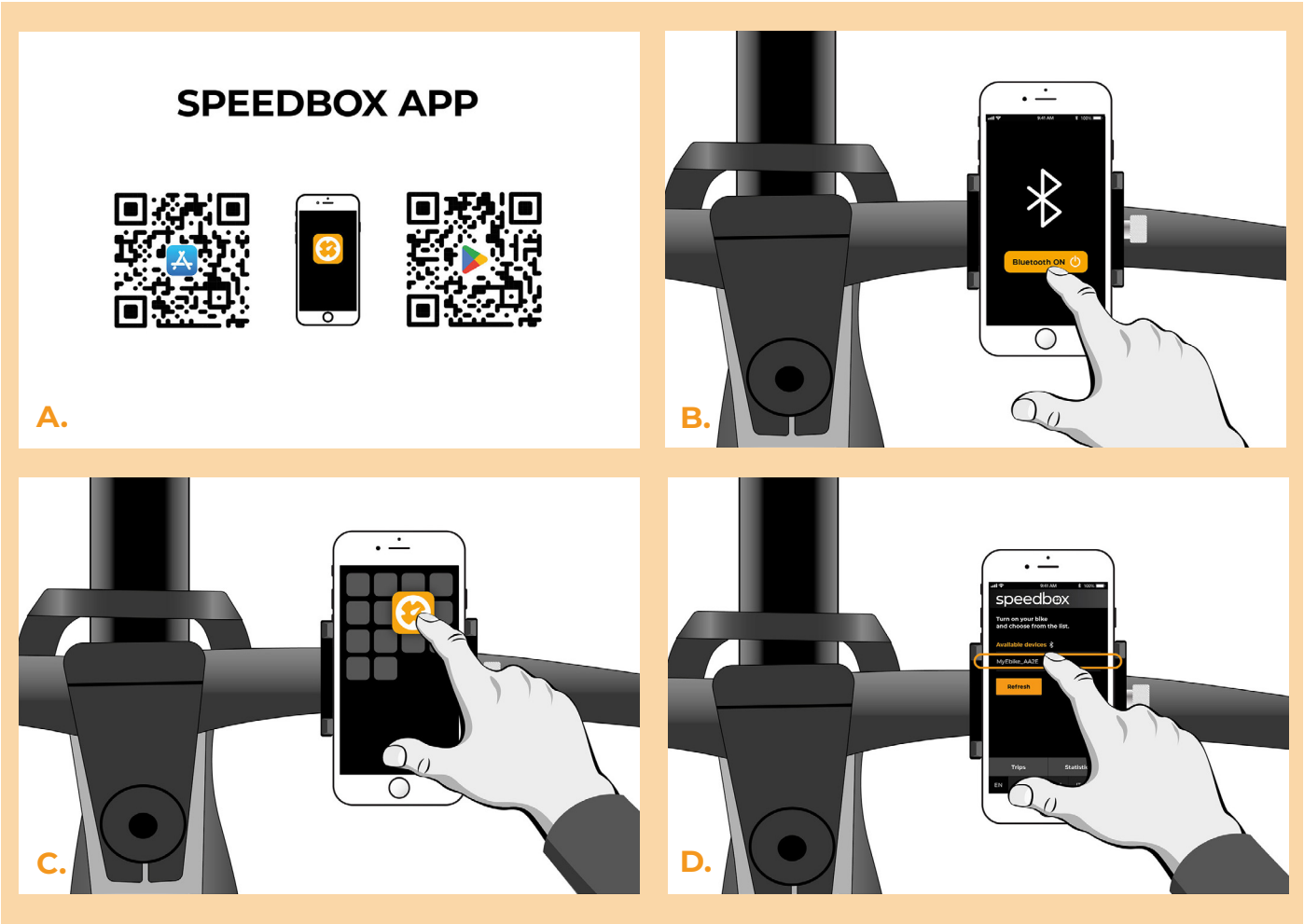

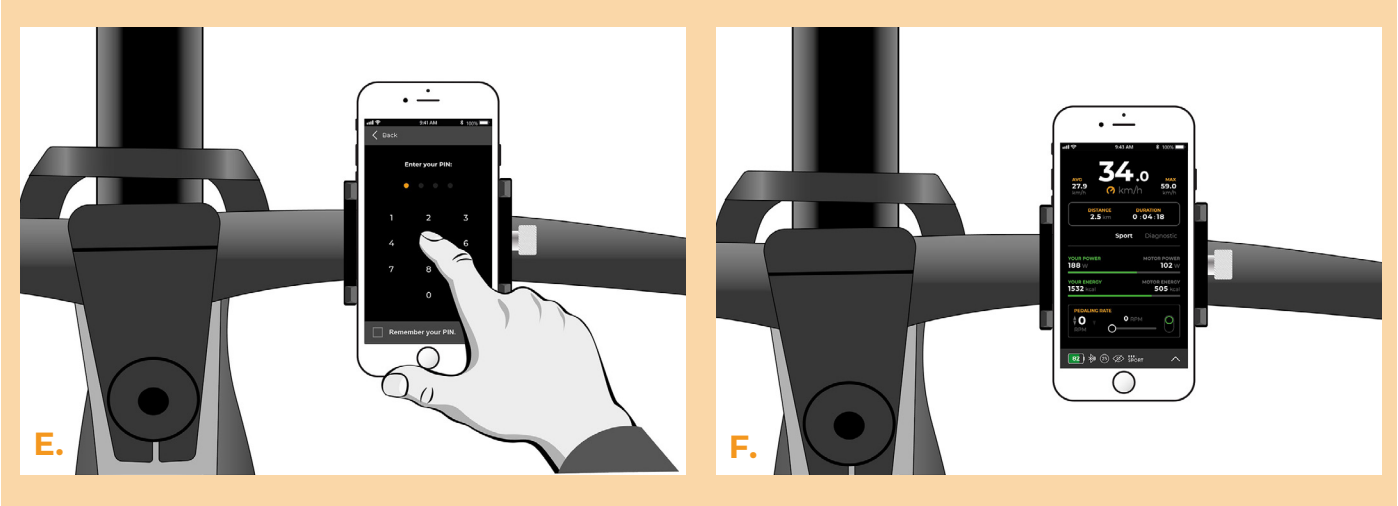

www.speedbox-tuning.fr

Ebike Electronic s.r.o.
Rybna 716/24 | 110 00 Praha 1 | Czech Republic | ID: 05553555 | VAT: CZ05553555